Valvola di intercettazione con tenuta a soffietto esente da manutenzione - Tenuta metallica

ARI-FABA®-Plus ANSI
Class 150 / Class 300
a flusso avviato con flange

- TA-Luft omolog. TÜV n. 973-10183778

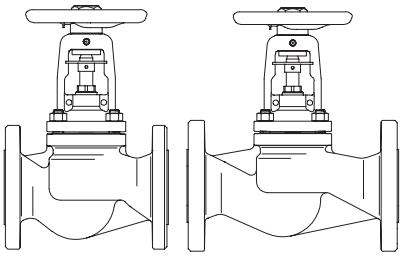

SA216WCB
Fig. 041 Pagina 2

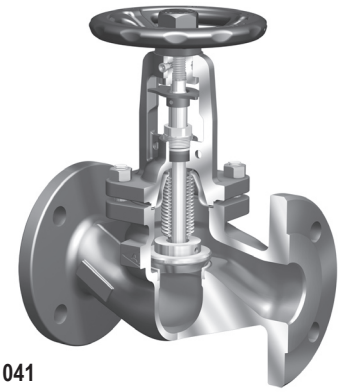

Fig. 041

ARI-FABA®-Plus ANSI
Class 300
A flusso avviato con attacchi filettati
a flusso avviato con attacchi di saldare a tasca

- TA-Luft omolog. TÜV n. 973-10183778

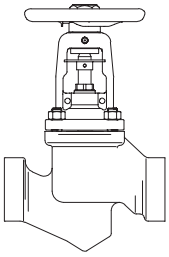

SA105
Fig. 049 Pagina 3

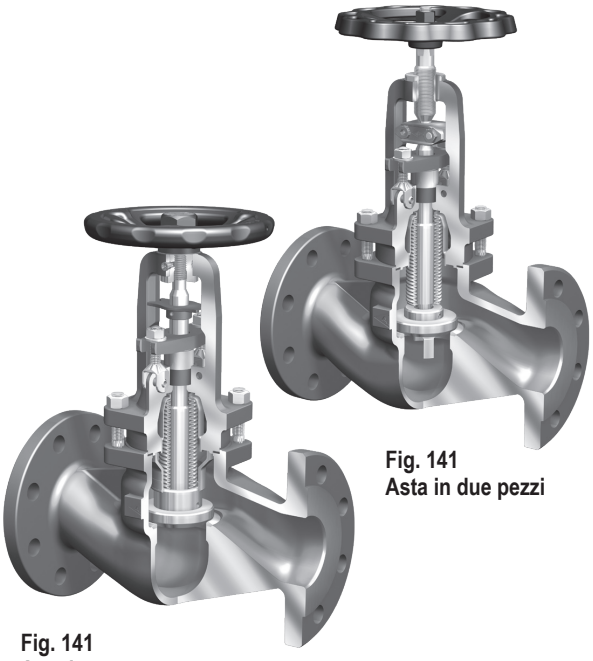

Fig. 141
Asta in due pezzi

Fig. 141
Asta in un pezzo

ARI-FABA®-Supra I ANSI
ARI-FABA®-Supra C ANSI
Class 150 / Class 300
a flusso avviato con flange

- TA-Luft omolog. TÜV n. 973-10183778

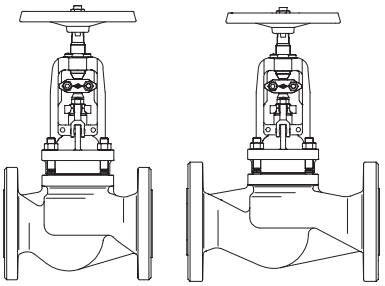

SA216WCB
Fig. 141 Pagina 4

ARI-FABA®-Supra I ANSI
ARI-FABA®-Supra C ANSI
Class 300
A flusso avviato con attacchi filettati
a flusso avviato con attacchi di saldare a tasca

- TA-Luft omolog. TÜV n. 973-10183778

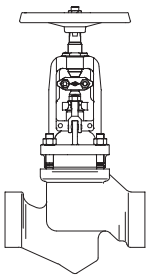

SA105
Fig. 149 Pagina 6

Caratteristiche:

- Soffietto a doppia parete
- Otturatore con sede a spigolo
- Asta a filettatura fine (rullata)
- Ingrassatore piatto
- Dispositivo di bloccaggio, incassato
- Bonnet Cavallotto ottimizzato per gli accessori
- Premistoppa di sicurezza
- Indicatore di posizione di serie
- Dispositivo antirotante smontabile, per tutti i diametri

Caratteristiche aggiuntive di ARI-FABA®-Supra:

- Soffietto a doppia parete
- Soffietto 10.000 cicli di manovra
- Versione industriale: soffietti protetti
  Versione per la chimica: soffietti rinforzati, a contatto con il fluido e saldato alla parte superiore del coperchio
- Asta con vite esterna
- Guarnizione del castello, a camera doppia
- Sede saldata
- Retrofitting degli attuatori

Valvola di intercettazione a flusso avviato con flange e tenuta a soffietto - Class 150 / 300 (SA216WCB)

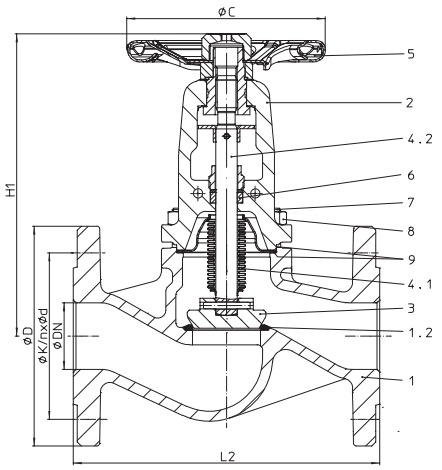

Num. figura	Pressione nominale	Materiale	Diam. nominale
32.041	ANSI150	SA216WCB	1/2“ - 10“
35.041	ANSI300	SA216WCB	1/2“ - 10“
Omolog.: • TA-Luft omolog. TÜV n. 973-10183778			
Flange secondo ANSI B16.5			
In presenza di alte pressioni differenziali, prevedere un otturatore di bilanciamento! (vedere pagina 8)			
Otturatore con sede a spigolo standard			

Possibili campi di impiego

Industria, centrali elettriche, impianti gas fumogeni di depurazione, tecnica di processo, rifornimento gas, impianti di vapore, impianti di trattamento, impianti di sottovuoto, impianti di riscaldamento, tecnica edilizia, impianti di olio diatermico, impiantistica generale , ecc. (altri campi di impiego su richiesta)

Valvole adatte per i seguenti fluidi

Vapore, gas, acqua surriscaldata, olio diatermico, acqua di processo, vuoto, ammoniaca ecc. (altri tipi di fluido su richiesta)

Distinta materiali

Pos.	Denominazione	Fig. 32. / 35.041
1	Corpo	SA216WCB
1.2	Sede	E347-16
2	Cavallotto	SA216WCB
3	Otturatore *	SA276Gr.420 (temprato)
4.1	Soffietto	SA240Gr.316Ti
4.2	Asta	SA276Gr.420
5	Volantino *	≤ 4“ / DN100: A366 (cataphoretic coating) / ≥ 6“ / DN150: SA278Class40 (Epoxid-coating)
6	Baderna di sicurezza	Grafite pura
7	Prigionieri	SA193-B7
8	Dadi esagonali	SA194-2H
9	Guarnizione *	Grafite pura (con anima in acciaio CrNi)
* Parti di ric.		

Osservare le indicazioni e le prescrizioni dei regolamenti tecnici!

Su richiesta (Tel.: +3902 982299.1) (Fax: +3902 9840169) (e-mail: info@valvosteel.it) (http://www.valvosteel.it) possiamo inviarVi le istruzioni di esercizio.

Esiste l’omologazione per la produzione secondo TRB 801 No. 45.

Il campo di impiego delle valvole è sotto la responsabilità del progettista ovvero del conduttore.

Dimensioni

Diam. nominale		1/2“	3/4“	1“	1 1/2“	2“	2 1/2“	3“	4“	6“	8“	10“
L2 ANSI150	(inch)	4,25	4,61	5	6,5	7,99	8,5	9,49	11,5	15,98	19,49	24,49
L2 ANSI300	(inch)	6,98	7,01	7,99	9,02	10,51	11,5	12,52	14,02	17,48	22,01	24,49
H1	(inch)	8,07	8,07	8,27	8,86	9,06	9,65	10,43	14,37	16,73	21,65	28,35
ØC	(inch)	4,92	4,92	4,92	5,91	5,91	6,89	8,86	11,81	15,75	20,47	20,47
Corsa	(inch)	0,24	0,24	0,31	0,51	0,51	0,63	0,79	0,98	1,57	1,97	2,76
Valori Cv ANSI150	(us-gal)	5,6	7,7	13	31	48	82	117	179	442	766	1205
Valori Cv ANSI300	(us-gal)	6,2	8,4	14	33,3	50,3	88	123	199	174	838	1272
Diam. nominale		**15**	**20**	**25**	**40**	**50**	**65**	**80**	**100**	**150**	**200**	**250**
L2 ANSI150	(mm)	108	117	127	165	203	216	241	292	406	495	622
L2 ANSI300	(mm)	152	178	203	229	267	292	318	356	444	559	622
H1	(mm)	205	205	210	225	230	245	265	365	425	550	720
ØC	(mm)	125	125	125	150	150	175	225	300	400	520	520
Corsa	(mm)	6	6	8	13	13	16	20	25	40	50	70
Valore Kvs ANSI150	(m^3/h)	4,8	6,6	11,1	26,5	41	70	100	153	378	655	1030
Valore Zeta ANSI150	--	3,5	5,9	5,1	5,8	5,9	5,8	6,5	6,8	5,7	6	5,9
Valore Kvs ANSI300	(m^3/h)	5,3	7,2	12	28,5	43	75	105	170	405	716	1087
Valore Zeta ANSI300	--	2,9	4,9	4,3	5	5,4	5,1	5,9	5,5	4,9	5	5,3
Dimensioni standard delle flange vedi pagina 12												

Scartamento ANSI B16.10

Pesi

Diam. nominale		1/2“	3/4“	1“	1 1/2“	2“	2 1/2“	3“	4“	6“	8“	10“
32.041	(lbs)	11,4	11,8	12,8	14,3	26,4	46,2	54	88	172	370	572
35.041	(lbs)	11,8	13,9	19	21	32,8	50,6	64	108	207	425	649
Diam. nominale		**15**	**20**	**25**	**40**	**50**	**65**	**80**	**100**	**150**	**200**	**250**
32.041	(kg)	5,2	5,4	5,8	6,5	12	21	24,5	40,2	78	168	260
35.041	(kg)	5,4	6,3	8,6	9,5	14,9	23	29	49,2	94	193	295

Valvola di intercettazione a flusso avviato con attacchi filettati / Attacchi a saldare di tasca e Tenuta a soffietto - Class 300 (SA105)

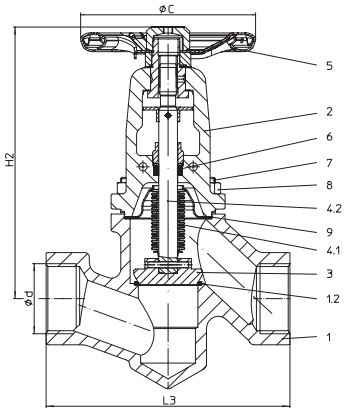

Fig. 049....2 con attacchi filettati

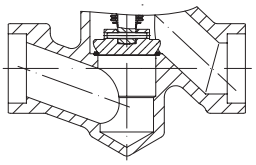

Fig. 049....3 con att. a saldare di tasca

Num. figura	Pressione nominale	Materiale	Diam. nominale
45.049....2	ANSI300	SA105	1/2“ - 2“
Attacchi filettati secondo DIN ISO 228 (BSP) oppure secondo ASME / ANSI B1.20.1 (NPT)			
45.049....3	ANSI300	SA105	1/2“ - 2“
Attacchi a saldare secondo ANSI B16.11			
Omolog.: • TA-Luft omolog. TÜV n. 973-10183778			
Otturatore con sede a spigolo standard			

Possibili campi di impiego

Industria, centrali elettriche, impianti gas fumogeni di depurazione, tecnica di processo, rifornimento gas, impianti di vapore, impianti di trattamento, impianti di sottovuoto, impianti di riscaldamento, tecnica edilizia, impianti di olio diatermico, impiantistica generale , ecc.
(altri campi di impiego su richiesta)

Valvole adatte per i seguenti fluidi

Vapore, gas, acqua surriscaldata, olio diatermico, acqua di processo, vuoto, ammoniaca ecc. (altri tipi di fluido su richiesta)

Distinta materiali

Pos.	Denominazione	Fig. 45.049....2 / 45.049....3
1	Corpo	SA105
1.2	Sede	E347-16
2	Cavallotto	SA216WCB
3	Otturatore *	SA276Gr.420 (temprato)
4.1	Soffietto	SA240Gr.316Ti
4.2	Asta	SA276Gr.420
5	Volantino *	A366 (cataphoretic coating)
6	Baderna di sicurezza	Grafite pura
7	Prigionieri	SA193-B7
8	Dadi esagonali	SA194-2H
9	Guarnizione *	Grafite pura (con anima in acciaio CrNi)
* Parti di ric.		

Osservare le indicazioni e le prescrizioni dei regolamenti tecnici!

Su richiesta (Tel.: +3902 982299.1) (Fax: +3902 9840169) (e-mail: info@valvosteel.it) (http://www.valvosteel.it) possiamo inviarVi le istruzioni di esercizio.

Esiste l’omologazione per la produzione secondo TRB 801 No. 45.

Il campo di impiego delle valvole è sotto la responsabilità del progettista ovvero del conduttore.

Dimensioni

Diam. nominale		1/2“	3/4“	1“	1 1/4“	1 1/2“	2“
L3	(inch)	4,61	4,61	5,47	7,32	7,32	8,23
H2	(inch)	7,99	7,99	8,46	9,06	9,06	9,45
ØC	(inch)	4,92	4,92	4,92	5,91	5,91	5,91
Corsa	(inch)	0,24	0,24	0,31	0,51	0,51	0,51
Valori Cv	(us-gal)	3,6	6,4	10	15	23,4	30,4
Diam. nominale		**15**	**20**	**25**	**32**	**40**	**50**
L3	(mm)	117	117	139	186	186	209
H2	(mm)	203	203	215	230	230	240
ØC	(mm)	125	125	125	150	150	150
Corsa	(mm)	6	6	8	13	13	13
Valore Kvs	(m^3/h)	3,1	5,5	8,6	12,8	20	26
Valore Zeta	--	8,4	8,4	8,4	10,2	10,2	14,8
Dimensioni degli attacchi filettati e Dimensioni degli attacchi a saldare di tasca vedere pagina 12							

Scartamento ANSI B16.10

Pesi

Diam. nominale		1/2“	3/4“	1“	1 1/4“	1 1/2“	2“
45.049....2 / 3	(lbs)	6,4	6,4	8,14	13	13	16,1
Diam. nominale		**15**	**20**	**25**	**32**	**40**	**50**
45.049....2 / 3	(kg)	2,9	2,9	3,7	5,9	5,9	7,3

Valvola di intercettazione a flusso avviato con flange e tenuta a soffietto - Versione industriale (SA216WCB)

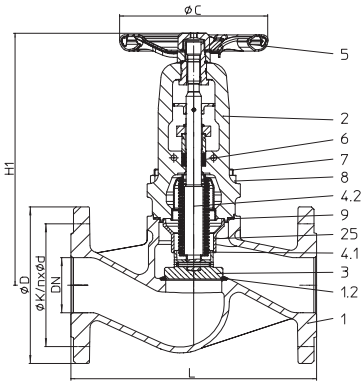

Fig. 141....111
Asta in un pezzo

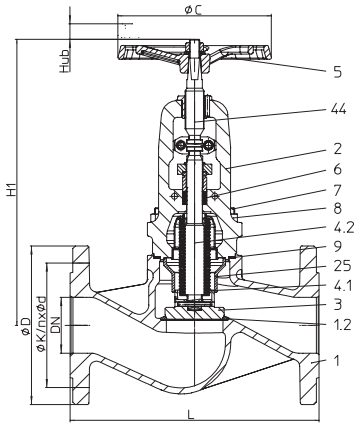

Fig. 141....112
Asta in due pezzi

Num. figura	Pressione nominale	Materiale	Diam. nominale
32.141....111	ANSI150	SA216WCB	1/2“ - 6“
35.141....111	ANSI300	SA216WCB	1/2“ - 6“
32.141....112	ANSI150	SA216WCB	1/2“ - 6“
35.141....112	ANSI300	SA216WCB	1/2“ - 6“
Omolog.: • TA-Luft omolog. TÜV n. 973-10183778			
Flange secondo ANSI B16.5			
In presenza di alte pressioni differenziali, prevedere un otturatore di bilanciamento! (vedere pagina 8)			
Otturatore con sede a spigolo standard			

Possibili campi di impiego

Industria, centrali elettriche, impianti gas fumogeni di depurazione, tecnica di processo, rifornimento gas, impianti di vapore, impianti di trattamento, impianti di sottovuoto, impianti di riscaldamento, tecnica edilizia, impianti di olio diatermico, impiantistica generale , ecc.
(altri campi di impiego su richiesta)

Valvole adatte per i seguenti fluidi

Vapore, gas, acqua surriscaldata, olio diatermico, acqua di processo, vuoto, ammoniaca ecc. (altri tipi di fluido su richiesta)

Distinta materiali

Pos.	Denominazione	Fig. 32. / 35. 141....111 Asta in un pezzo	Fig. 32. / 35. 141....112 Asta in due pezzi
1	Corpo	SA216WCB	
1.2	Sede	E347-16	
2	Cavallotto	SA216WCB	
3	Otturatore *	SA276Gr.420 (temprato)	
4.1	Soffietto	SA240Gr.316Ti	
4.2	Asta	SA479Gr.316Ti	
5	Volantino *	≤ 4“ / DN100: A366 (cataphoretic coating) / ≥ 6“ / DN150: SA395 (Epoxid-coating)	SA395 (Epoxid-coating)
6	Baderna di sicurezza	Grafite pura	
7	Prigionieri	SA193-B7	
8	Dadi esagonali	SA194-2H	
9	Guarnizione *	Grafite pura (con anima in acciaio CrNi)	
25	Guida	≤ 1“ / DN25: SA240Gr.316Ti / ≥ 1 1/2“ / DN40: SA351CF8M	
44	Asta, principale	--	AISI440
* Parti di ric.			

Osservare le indicazioni e le prescrizioni dei regolamenti tecnici!

Su richiesta (Tel.: +3902 982299.1) (Fax: +3902 9840169) (e-mail: info@valvosteel.it) (http://www.valvosteel.it) possiamo inviarVi le istruzioni di esercizio.

Esiste l’omologazione per la produzione secondo TRB 801 No. 45. / Il campo di impiego delle valvole è sotto la responsabilità del progettista ovvero del conduttore.

Dimensioni

Diam. nominale		1/2“	3/4“	1“	1 1/2“	2“	2 1/2“	3“	4“	6“	8“	10“
L2 ANSI150	(inch)	4,25	4,61	5	6,5	7,99	8,5	9,49	11,5	15,98	in preparazione	
L2 ANSI300	(inch)	6,98	7,01	7,99	9,02	10,51	11,5	12,52	14,02	17,48		
H1 Asta in un pezzo	(inch)	8,86	8,86	9,06	10,63	10,83	11,81	14,96	18,11	22,44		
H1 Asta in due pezzi	(inch)	9,45	9,45	9,45	11,42	11,61	13,19	15,55	19,88	23,82		
ØC	(inch)	4,92	4,92	4,92	5,91	5,91	6,89	8,86	11,81	15,75		
Corsa	(inch)	0,24	0,24	0,31	0,51	0,51	0,63	0,79	0,98	1,57		
Valori Cv ANSI150	(us-gal)	4,9	7,1	11,7	30,4	47,4	81,9	117	179	442		
Valori Cv ANSI300	(us-gal)	5,5	7,5	12,9	32,8	49,7	87,8	123	199	474		
Diam. nominale		**15**	**20**	**25**	**40**	**50**	**65**	**80**	**100**	**150**	**200**	**250**
L2 ANSI150	(mm)	108	117	127	165	203	216	241	292	406	in preparazione	
L2 ANSI300	(mm)	152	178	203	229	267	292	318	356	444		
H1 Asta in un pezzo	(mm)	225	225	230	270	275	300	380	460	570		
H1 Asta in due pezzi	(mm)	240	240	240	290	295	335	395	505	605		
ØC	(mm)	125	125	125	150	150	175	225	300	400		
Corsa	(mm)	6	6	8	13	13	16	20	25	40		
Valore Kvs ANSI150	(m^3/h)	4,2	6,1	10	26	40,5	70	100	153	378		
Valore Zeta ANSI150	--	4,6	6,9	6,2	6	6,1	5,8	6,5	6,8	5,7		
Valore Kvs ANSI300	(m^3/h)	4,7	6,4	11	28	42,5	75	105	170	405		
Valore Zeta ANSI300	--	3,7	6,2	5,2	5,2	5,5	5,1	5,9	5,5	4,9		
Dimensioni standard delle flange vedi pagina 12											Scartamento ANSI B16.10	

Pesi

Diam. nominale		1/2“	3/4“	1“	1 1/2“	2“	2 1/2“	3“	4“	6“	8“	10“
32.141	(lbs)	12,8	13,2	14,6	16,5	29,8	52,5	65,3	116	187	in preparazione	
35.141	(lbs)	13,2	15,2	20,7	23,1	36,1	56,9	75,2	136	223		
Diam. nominale		**15**	**20**	**25**	**40**	**50**	**65**	**80**	**100**	**150**	**200**	**250**
32.141	(kg)	5,8	6	6,6	7,5	13,5	23,8	29,6	52,8	85	in preparazione	
35.141	(kg)	6	6,9	9,4	10,5	16,4	25,8	34,1	61,8	101		

Valvola di intercettazione a flusso avviato con flange e tenuta a soffietto - Versione per la chimica (SA216WCB)

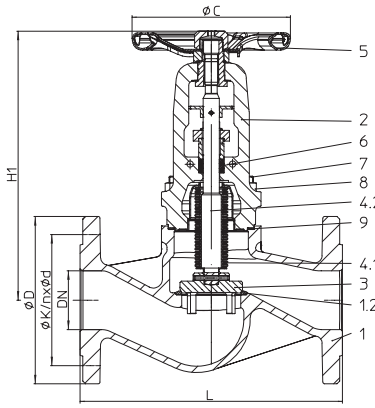

Fig. 141....153
Asta in un pezzo

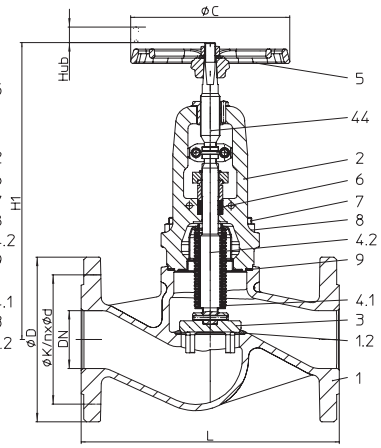

Fig. 141....154
Asta in due pezzi

Num. figura	Pressione nominale	Materiale	Diam. nominale
32.141....153	ANSI150	SA216WCB	1/2“ - 6“
35.141....153	ANSI300	SA216WCB	1/2“ - 6“
32.141....154	ANSI150	SA216WCB	1/2“ - 6“
35.141....154	ANSI300	SA216WCB	1/2“ - 6“
Omolog.: • TA-Luft omolog. TÜV n. 973-10183778			
Flange secondo ANSI B16.5			
In presenza di alte pressioni differenziali, prevedere un otturatore di bilanciamento! (vedere pagina 21)			
Otturatore con sede a spigolo standard			

Possibili campi di impiego

Industria, centrali elettriche, impianti gas fumogeni di depurazione, tecnica di processo, rifornimento gas, impianti di vapore, impianti di trattamento, impianti di sottovuoto, impianti di riscaldamento, tecnica edilizia, impianti di olio diatermico, impiantistica generale , ecc.
(altri campi di impiego su richiesta)

Valvole adatte per i seguenti fluidi

Vapore, gas, acqua surriscaldata, olio diatermico, acqua di processo, vuoto, ammoniaca ecc. (altri tipi di fluido su richiesta)

Distinta materiali

Pos.	Denominazione	Fig. 32. / 35. 141....153 Asta in un pezzo	Fig. 32. / 35. 141....154 Asta in due pezzi
1	Corpo	SA216WCB	
1.2	Sede	E347-16	
2	Cavallotto	SA216WCB	
3	Otturatore *	SA276Gr.420 (temprato)	
4.1	Soffietto	SA240Gr.316Ti	
4.2	Asta	SA479Gr.316Ti	
5	Volantino *	≤ 4“ / DN100: A366 (cataphoretic coating) / ≥ 6“ / DN150: SA395 (Epoxid-coating)	SA395 (Epoxid-coating)
6	Baderna di sicurezza	Grafite pura	
7	Prigionieri	SA193-B7	
8	Dadi esagonali	SA194-2H	
9	Guarnizione *	Grafite pura (con anima in acciaio CrNi)	
44	Asta, principale	--	AISI440
* Parti di ric.			

Osservare le indicazioni e le prescrizioni dei regolamenti tecnici!

Su richiesta (Tel.: +3902 982299.1) (Fax: +3902 9840169) (e-mail: info@valvosteel.it) (http://www.valvosteel.it) possiamo inviarVi le istruzioni di esercizio.

Esiste l’omologazione per la produzione secondo TRB 801 No. 45. / Il campo di impiego delle valvole è sotto la responsabilità del progettista ovvero del conduttore.

Dimensioni

Diam. nominale		1/2“	3/4“	1“	1 1/2“	2“	2 1/2“	3“	4“	6“	8“	10“
L2 ANSI150	(inch)	4,25	4,61	5	6,5	7,99	8,5	9,49	11,5	15,98	in preparazione	
L2 ANSI300	(inch)	6,98	7,01	7,99	9,02	10,51	11,5	12,52	14,02	17,48		
H1 Asta in un pezzo	(inch)	8,86	8,86	9,06	10,63	10,83	11,81	14,96	18,11	22,44		
H1 Asta in due pezzi	(inch)	9,45	9,45	9,45	11,42	11,61	13,19	15,55	19,88	23,82		
ØC	(inch)	4,92	4,92	4,92	5,91	5,91	6,89	8,86	11,81	15,75		
Corsa	(inch)	0,24	0,24	0,31	0,51	0,51	0,63	0,79	0,98	1,57		
Valori Cv ANSI150	(us-gal)	4,7	6,4	10,8	28	43,3	70,2	100	143	357		
Valori Cv ANSI300	(us-gal)	5,1	7	11,7	29,8	45	74,9	105	158	380		
Diam. nominale		**15**	**20**	**25**	**40**	**50**	**65**	**80**	**100**	**150**	**200**	**250**
L2 ANSI150	(mm)	108	117	127	165	203	216	241	292	406	in preparazione	
L2 ANSI300	(mm)	152	178	203	229	267	292	318	356	444		
H1 Asta in un pezzo	(mm)	225	225	230	270	275	300	380	460	570		
H1 Asta in due pezzi	(mm)	240	240	240	290	295	335	395	505	605		
ØC	(mm)	125	125	125	150	150	175	225	300	400		
Corsa	(mm)	6	6	8	13	13	16	20	25	40		
Valore Kvs ANSI150	(m^3/h)	4	5,5	9,2	24	37	60	86	122	305		
Valore Zeta ANSI150	--	5,1	8,4	7,4	7,1	7,3	7,9	8,8	10,7	8,7		
Valore Kvs ANSI300	(m^3/h)	4,4	6	10	25,5	38,5	64	90	135	325		
Valore Zeta ANSI300	--	4,2	7,1	6,2	6,3	6,7	7	8,1	8,8	7,7		
Dimensioni standard delle flange vedi pagina 12												Scartamento ANSI B16.10

Pesi

Diam. nominale		1/2“	3/4“	1“	1 1/2“	2“	2 1/2“	3“	4“	6“	8“	10“
32.141	(lbs)	12,8	13,2	14,6	16,5	29,8	52,5	65,3	116	187	in preparazione	
35.141	(lbs)	13,2	15,2	20,7	23,1	36,1	56,9	75,2	136	223		
Diam. nominale		**15**	**20**	**25**	**40**	**50**	**65**	**80**	**100**	**150**	**200**	**250**
32.141	(kg)	5,8	6	6,6	7,5	13,5	23,8	29,6	52,8	85	in preparazione	
35.141	(kg)	6	6,9	9,4	10,5	16,4	25,8	34,1	61,8	101		

Valvola di intercettazione a flusso avviato con attacchi filettati / Attacchi a saldare di tasca e Tenuta a soffietto - Versione industriale (SA105)

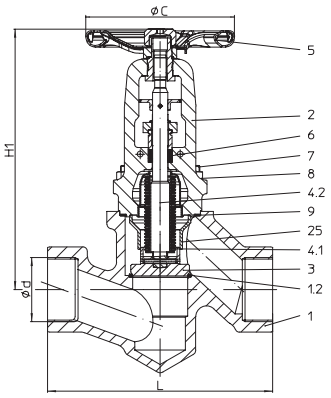

Fig. 149....111....2 con attacchi filettati
Asta in un pezzo

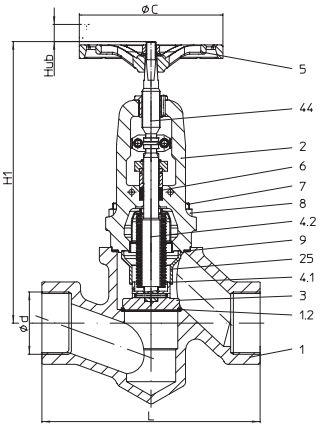

Fig. 149....112....2 con attacchi filettati
Asta in due pezzi

Num. figura	Pressione nominale	Materiale	Diam. nominale
45.149.....111....2	ANSI300	SA105	1/2“ - 2“
45.149.....112....2	ANSI300	SA105	1/2“ - 2“
Attacchi filettati secondo DIN ISO 228 (BSP) oppure in base a ASME / ANSI B1.20.1 (NPT)			
45.149.....111....3	ANSI300	SA105	1/2“ - 2“
45.149.....112....3	ANSI300	SA105	1/2“ - 2“
Attacchi a saldare secondo ANSI B16.11			
Omolog.: • TA-Luft omolog. TÜV n. 973-10183778			
In presenza di alte pressioni differenziali, prevedere un otturatore di bilanciamento! (vedere pagina 8)			

Possibili campi di impiego

Industria, centrali elettriche, impianti gas fumogeni di depurazione, tecnica di processo, rifornimento gas, impianti di vapore, impianti di trattamento, impianti di sottovuoto, impianti di olio diatermico, impiantistica generale, ecc.

(altri campi di impiego su richiesta)

Valvole adatte per i seguenti fluidi

Vapore, gas, acqua surriscaldata, olio diatermico, ammoniaca ecc.

(altri tipi di fluido su richiesta)

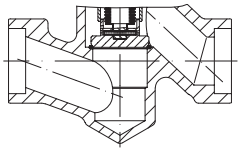

Fig. 149....111....3 / ....112....3 con att. a saldare di tasca

Distinta materiali

Pos.	Denominazione	Fig. 45.149....111 Asta in un pezzo	Fig. 45.149....112 Asta in due pezzi
1	Corpo	SA105	
1.2	Sede	E347-16	
2	Cavallotto	SA216WCB	
3	Otturatore *	SA276Gr.420 (temprato)	
4.1	Soffietto	SA240Gr.316Ti	
4.2	Asta	SA479Gr.316Ti	
5	Volantino *	A366 (cataphoretic coating)	SA395 (Epoxid-coating)
6	Baderna di sicurezza	Grafite pura	
7	Prigionieri	SA193-B7	
8	Dadi esagonali	SA194-2H	
9	Guarnizione *	Grafite pura (con anima in acciaio CrNi)	
25	Guida	≤ 1 1/4“ / DN25: SA240Gr.316Ti / ≥ 1 1/2“ / DN40: SA351CF8M	
44	Asta, principale	--	AISI440
* Parti di ric.			

Osservare le indicazioni e le prescrizioni dei regolamenti tecnici!

Su richiesta (Tel.: +3902 982299.1) (Fax: +3902 9840169) (e-mail: info@valvosteel.it) (http://www.valvosteel.it) possiamo inviarVi le istruzioni di esercizio.

Esiste l'omologazione per la produzione secondo TRB 801 No. 45. / Il campo di impiego delle valvole è sotto la responsabilità del progettista ovvero del conduttore.

Dimensioni

Diam. nominale		1/2“	3/4“	1“	1 1/4“	1 1/2“	2“
L	(inch)	4,61	4,61	5,47	7,32	7,32	8,23
H1 Asta in un pezzo	(inch)	8,86	8,86	9,25	9,25	10,83	11,22
H1 Asta in due pezzi	(inch)	9,45	9,45	10,04	10,04	11,61	12,01
ØC	(inch)	4,92	4,92	4,92	5,91	5,91	5,91
Corsa	(inch)	0,24	0,24	0,31	0,51	0,51	0,51
Valori Cv	(us-gal)	3,3	5,9	9,4	14,6	23,4	30,4
Diam. nominale		**15**	**20**	**25**	**32**	**40**	**50**
L	(mm)	117	117	139	186	186	209
H1 Asta in un pezzo	(mm)	225	225	235	235	275	285
H1 Asta in due pezzi	(mm)	240	240	255	255	295	305
ØC	(mm)	125	125	125	150	150	150
Corsa	(mm)	6	6	8	13	13	13
Valore Kvs	(m^3/h)	2,8	5	8	12,5	20	26
Valore Zeta	--	10,3	10,2	9,7	10,7	10,2	14,8
Dimensioni degli attacchi filettati e Dimensioni degli attacchi a saldare di tasca vedere pagina 12							Scartamento ANSI B16.10

Pesi

Diam. nominale		1/2“	3/4“	1“	1 1/4“	1 1/2“	2“
45.049....2 / 3	(lbs)	7,7	7,7	9,9	14,8	15,2	19,4
Diam. nominale		**15**	**20**	**25**	**32**	**40**	**50**
45.049....2 / 3	(kg)	3,5	3,5	4,5	6,7	6,9	8,8

Valvola di intercettazione a flusso avviato con attacchi filettati / Attacchi a saldare di tasca e Tenuta a soffietto - Versione per la chimica (SA105)

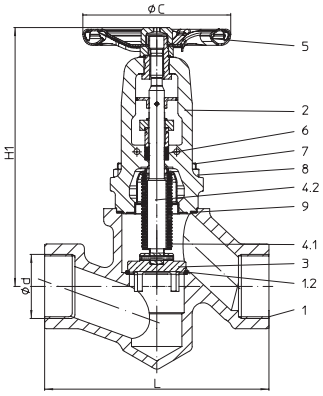

Fig. 149....153....2 con attacchi filettati
Asta in un pezzo

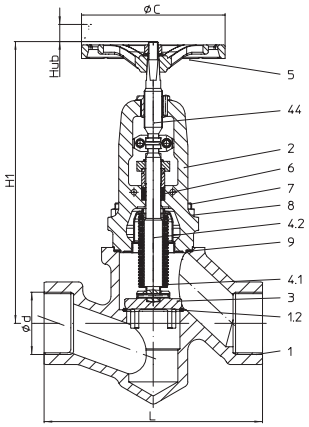

Fig. 149....154....2 con attacchi filettati
Asta in due pezzi

Num. figura	Pressione nominale	Materiale	Diam. nominale
45.149.....153....2	ANSI300	SA105	1/2“ - 2“
45.149.....153....2	ANSI300	SA105	1/2“ - 2“
Attacchi filettati secondo DIN ISO 228 (BSP) oppure in base a ASME / ANSI B1.20.1 (NPT)			
45.149.....154....3	ANSI300	SA105	1/2“ - 2“
45.149.....154....3	ANSI300	SA105	1/2“ - 2“
Attacchi a saldare secondo ANSI B16.11			
Omolog.: • TA-Luft omolog. TÜV n. 973-10183778			
In presenza di alte pressioni differenziali, prevedere un otturatore di bilanciamento! (vedere pagina 8)			

Possibili campi di impiego

Industria, centrali elettriche, impianti gas fumogeni di depurazione, tecnica di processo, rifornimento gas, impianti di vapore, impianti di trattamento, impianti di sottovuoto, impianti di olio diatermico, impiantistica generale, ecc.

(altri campi di impiego su richiesta)

Valvole adatte per i seguenti fluidi

Vapore, gas, acqua surriscaldata, olio diatermico, ammoniaca ecc.

(altri tipi di fluido su richiesta)

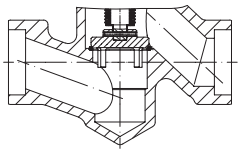

Fig. 149....153....3 / ....154....3 con att. a saldare di tasca

Distinta materiali

Pos.	Denominazione	Fig. 45.149....153 Asta in un pezzo	Fig. 45.149....154 Asta in due pezzi
1	Corpo	SA105	
1.2	Sede	E347-16	
2	Cavallotto	SA216WCB	
3	Otturatore *	SA276Gr.420 (temprato)	
4.1	Soffietto	SA240Gr.316Ti	
4.2	Asta	SA479Gr.316Ti	
5	Volantino *	A366 (cataphoretic coating)	SA395 (Epoxid-coating)
6	Baderna di sicurezza	Grafite pura	
7	Prigionieri	SA193-B7	
8	Dadi esagonali	SA194-2H	
9	Guarnizione *	Grafite pura (con anima in acciaio CrNi)	
44	Asta, principale	--	AISI440
* Parti di ric.			

Osservare le indicazioni e le prescrizioni dei regolamenti tecnici!

Su richiesta (Tel.: +3902 982299.1) (Fax: +3902 9840169) (e-mail: info@valvosteel.it) (http://www.valvosteel.it) possiamo inviarVi le istruzioni di esercizio.

Esiste l'omologazione per la produzione secondo TRB 801 No. 45. / Il campo di impiego delle valvole è sotto la responsabilità del progettista ovvero del conduttore.

Dimensioni

Diam. nominale		1/2“	3/4“	1“	1 1/4“	1 1/2“	2“
L	(inch)	4,61	4,61	5,47	7,32	7,32	8,23
H1 Asta in un pezzo	(inch)	8,86	8,86	9,25	9,25	10,83	11,22
H1 Asta in due pezzi	(inch)	9,45	9,45	10,04	10,04	11,61	12,01
ØC	(inch)	4,92	4,92	4,92	5,91	5,91	5,91
Corsa	(inch)	0,24	0,24	0,31	0,51	0,51	0,51
Valori Cv	(us-gal)	3	5,5	8,5	12,9	21,3	27,5
Diam. nominale		**15**	**20**	**25**	**32**	**40**	**50**
L	(mm)	117	117	139	186	186	209
H1 Asta in un pezzo	(mm)	225	225	235	235	275	285
H1 Asta in due pezzi	(mm)	240	240	255	255	295	305
ØC	(mm)	125	125	125	150	150	150
Corsa	(mm)	6	6	8	13	13	13
Valore Kvs	(m^3/h)	2,6	4,7	7,3	11	18,2	23,5
Valore Zeta	--	12	11,6	11,7	13,8	12,3	18,1
Dimensioni degli attacchi filettati e Dimensioni degli attacchi a saldare di tasca vedere pagina 12							Scartamento ANSI B16.10

Pesi

Diam. nominale		1/2“	3/4“	1“	1 1/4“	1 1/2“	2“
45.049....2 / 3	(lbs)	7,7	7,7	9,9	14,8	15,2	19,4
Diam. nominale		**15**	**20**	**25**	**32**	**40**	**50**
45.049....2 / 3	(kg)	3,5	3,5	4,5	6,7	6,9	8,8

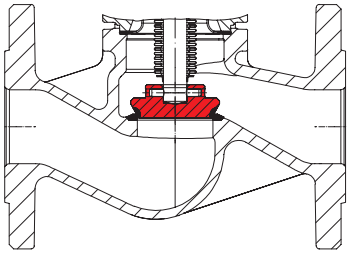

Otturatore con sede a spigolo stellitata (Stellit 6) /
Sede stellitata (Stellite 21)

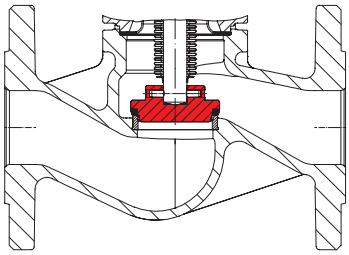

Otturatore con Tenuta morbida
Temperatura max. di esercizio 392°F / 200°C
con PTFE + 25% carbonio

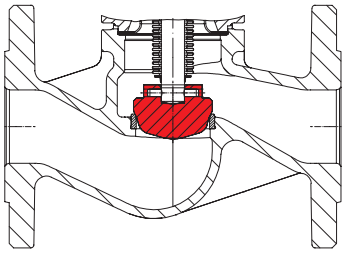

Otturatore di regolazione con sede a spigolo
(max. press. differenziale ammis. ΔP vedere appendice:
Linee caratteristiche del flusso)

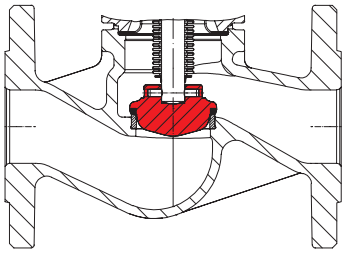

Otturatore di regolazione con Tenuta morbida
Temperatura max. di esercizio 392°F / 200°C
con PTFE + 25% carbonio
(max. press. differenziale ammis. ΔP vedere appendice:
Linee caratteristiche del flusso)

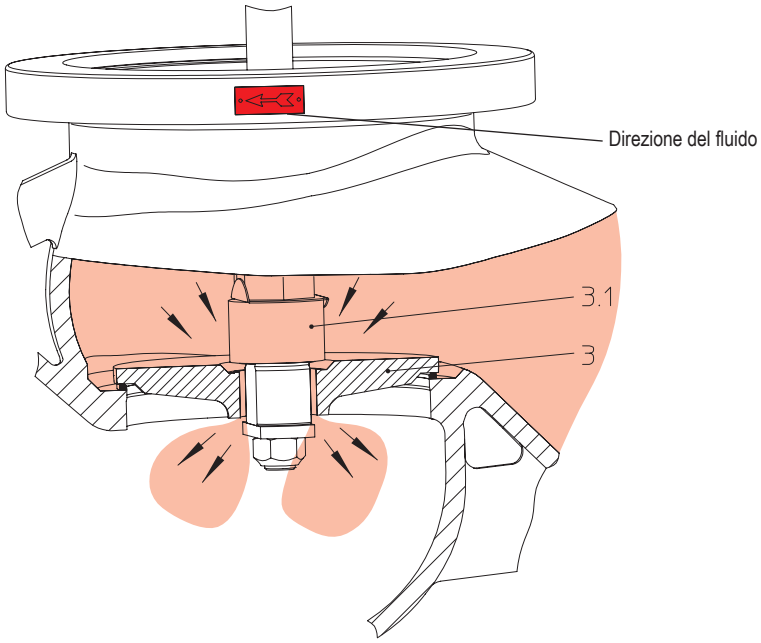

Le valvole con otturatore equilibrato devono essere montate in modo tale che la pressione del fluido gravi sull'otturatore (pos. 3).
Funzionamento:
Con valvola chiusa ruotando a sinistra il volantino si solleva l'otturatore di precorsa (pos. 3.1) situato sopra l'otturatore (pos. 3). In tal modo sotto l'otturatore (pos. 3) ha luogo una compensazione della pressione del fluido. Quando le pressioni si saranno allineate ai valori riportati in tabella sarà possibile aprire la valvola tramite un'ulteriore rotazione del volantino con normale forza manuale.
La funzione dell'otturatore equilibrato è pienamente efficace solo in un sistema chiuso. In impianti in cui la pompa opera nelle sue caratteristiche, non è possibile l'equilibratura.
Anche nel caso in cui la valvola sia montata su tubazioni a scarico libero, l'equilibratura non puo' aver luogo.
In sistemi di tubazioni con elevato volume di portata e tempi di compensazione della pressione troppo lunghi bisogna installare caso per caso una linea di by-pass (oppure adottare altre esecuzioni costruttive adeguate).

Le valvole di intercettazione ARI, quando vengono superate le differenze di pressione sotto indicate, devono essere dotate di otturatore equilibrato

Diam. nominale		**6"**	**8"**	**10"**
Differenza di pressione max. (ΔP)	(psi)	305	203	131
Diam. nominale		**150**	**200**	**250**
Differenza di pressione max. (ΔP)	(bar)	21	14	9

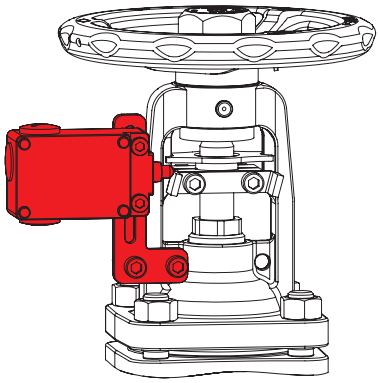

Fine corsa

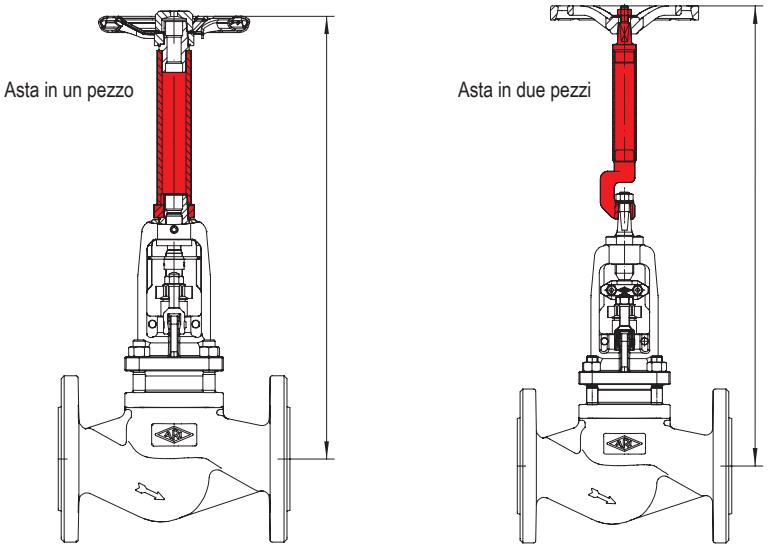

Prolunga asta (Indicare l'altezza all'atto dell'ordine!)

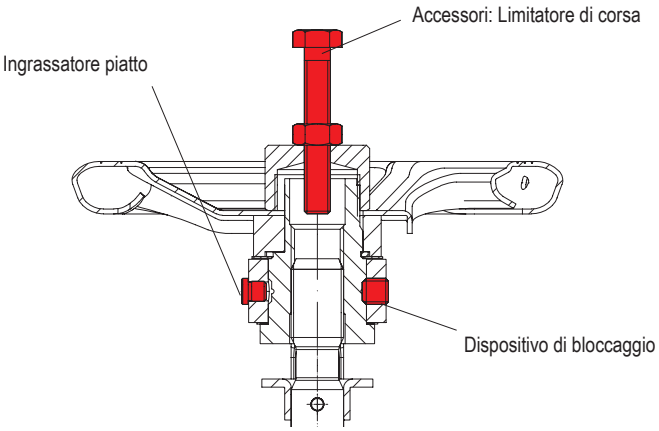

Ingrassatore piatto / Dispositivo di bloccaggio / Limitatore di corsa
(solo esecuzione FABA-Plus e FABA-Supra con asta in un pezzo)

Limitatore di corsa
(Accessori non sono compresi nella fornitura!)

Diam. nominale		Vite esagonale
(inch)	(mm)	(mm x mm)
1/2“ - 3“	15-80	M8 x 55
4“	100	M12 x 70
6“	150	M12 x 80
8“	200	M12 x 100
10“	250	M12 x 120

Attuatore pneumatico ARI-FA

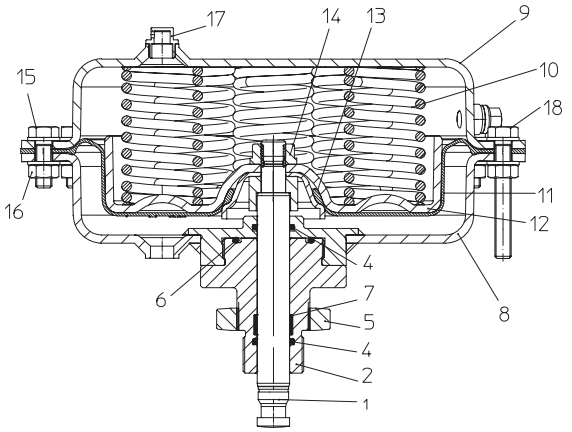

Attuatore pneumatico ARI-FA
Molla chiude

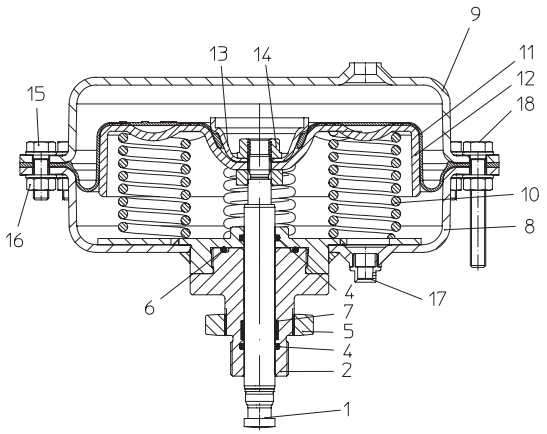

Attuatore pneumatico ARI-FA
Aria di alimentazione chiude

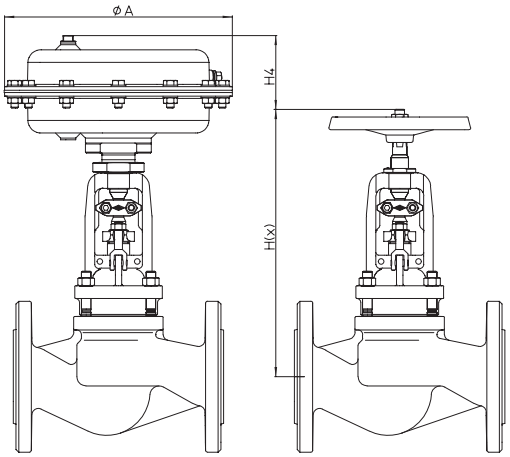

Importante:

L'attuatore pneumatico tipo ARI-FA è compatibile con tutte le versioni ARI-FABA-Supra con asta in due pezzi!

Temperatura max. del fluido 482°F / 250°C !

Distinta materiali

Pos.	Denominazione	Materiale
1	Asta	SA276Gr.420
2	Testa	SA276Gr.420
4	O-ring *	NBR
5	Dado di sicurezza	SA276Gr.420
6	O-ring *	NBR
7	Nastro guida *	PTFE -+25%C
8	Fondo membrana	AISI1008 (verniciato a polvere)
9	Cappello attuatore	AISI1008 (verniciato a polvere)
10	Molla *	AISI9254
11	Membrana *	NBR + tessuto
12	Supporto membrana	AISI1008 (Fe/Zn12C)
13	Flangia a membrana	AISI1213 (Fe/Zn12C)
14	Dado con spallamento *	St
15	Prigionieri	St (galvanisiert)
16	Dadi esagonali	St (galvanisiert)
17	Tappo a vite *	polietilene
* Parti di ric.		

Tipo di attuatore		FA160	FA250	FA400	FA800
Ø A	(inch)	8,27	9,84	11,81	15,92
H(x)	(inch)	vedere pagina 4 - 6			
max. H4	(inch)	3,54	4,13	4,72	6,50
max. pressione	(psi)	87	87	87	87
Peso (Attuato)	(lbs)	14,3	13,8	37,5	110,2
Tipo di attuatore		**FA160**	**FA250**	**FA400**	**FA800**
Ø A	(mm)	210	250	300	405
H(x)	(mm)	vedere pagina 4 - 6			
max. H4	(mm)	90	105	120	165
max. pressione	(bar)	6	6	6	6
Peso (Attuato)	(kg)	6,5	9	17	50

max. pressione di chiusura ammissibile con direzione del flusso opposta al senso di chiusura dell'otturatore e P2 = 0
(rispettare i limiti dei PN, vedere sotto, vedere pagina 12.)

Molla chiude

DN			1/2"	3/4"	1"	1 1/2"	2"	2 1/2"	3"	4"	6"
Corsa (inch)			0,24	0,24	0,32	0,51	0,51	0,63	0,79	0,98	1,58
Attuatore **FA160**	Aria di alimentazione richiesta (psi)	58	580	580	387						
Attuatore **FA250**		66				297	162	24			
Attuatore **FA400**		66				480	450	215	94	21	
Attuatore **FA800**		73								252	63
Aria di alimentazione per attuatori pneumatici FA:			max. ammissibile		6 bar						
DN			**15**	**20**	**25**	**40**	**50**	**65**	**80**	**100**	**150**
Corsa (mm)			6	6	8	13	13	16	20	25	40
Attuatore **FA160**	Aria di alimentazione richiesta (bar)	4	40	40	26,7						
Attuatore **FA250**		4,5				20,5	11,1	1,6			
Attuatore **FA400**		4,5				40	31	14,8	6,5	1,4	
Attuatore **FA800**		5								17,4	4,3
Aria di alimentazione per attuatori pneumatici FA:			max. ammissibile		6 bar						

max. pressione di chiusura ammissibile con direzione del flusso opposta al senso di chiusura dell'otturatore e P2 = 0
(rispettare i limiti dei PN, vedere sotto, vedere pagina 12.)

Aria di alimentazione chiude

DN			1/2"	3/4"	1"	1 1/2"	2"	2 1/2"	3"	4"	6"
Corsa (inch)			0,24	0,24	0,32	0,51	0,51	0,63	0,79	0,98	1,58
Attuatore **FA160**	Aria di alimentazione richiesta (psi)	44	580	580	305						
		58	580	580	580						
		73	580	580	580						
		87	580	580	580						
Attuatore **FA250**		44				200	99				
		58				435	251	90			
		73				580	403	181			
		87				580	555	271			
Attuatore **FA400**		44						139	56		
		58						284	152	68	
		73						429	248	130	
		87						573	345	192	
Attuatore **FA800**		44								150	26
		58								274	81
		73								398	137
		87								522	192
Aria di alimentazione per attuatori pneumatici FA:			max. ammissibile		87 psi						
DN			**15**	**20**	**25**	**40**	**50**	**65**	**80**	**100**	**150**
Corsa (mm)			6	6	8	13	13	16	20	25	40
Attuatore **FA160**	Aria di alimentazione richiesta (bar)	3	40	40	21,1						
		4	40	40	40						
		5	40	40	40						
		6	40	40	40						
Attuatore **FA250**		3				13,8	6,9				
		4				30	17,3	6,2			
		5				40	27,8	12,5			
		6				40	38,2	18,7			
Attuatore **FA400**		3						9,6	3,9		
		4						19,6	10,5	4,7	
		5						29,6	17,1	9	
		6						39,5	23,8	13,2	
Attuatore **FA800**		3								10,4	1,8
		4								18,9	5,6
		5								27,5	9,4
		6								36	13,2
Aria di alimentazione per attuatori pneumatici FA:			max. ammissibile		6 bar						

Dimensioni standard delle flange

Flange in base a ANSI B16.5

Diam. nominale		(inch)	1/2“	3/4“	1“	1 1/2“	2“	2 1/2“	3“	4“	6“	8“	10“
ANSI150	ØD1	(inch)	3,5	3,9	4,25	5	6	7	7,52	9	11	13,5	16
ANSI150	ØK1	(inch)	2,36	2,76	3,1	3,86	4,76	5,51	5,98	7,52	9,49	11,73	14,25
ANSI150	n x Ød1	(n x inch)	4 x 0,63	4 x 0,63	4 x 0,63	4 x 0,63	4 x 0,75	4 x 0,75	4 x 0,75	8 x 0,75	8 x 0,87	8 x 0,87	12 x 0,98
ANSI300	ØD2	(inch)	3,74	4,61	4,88	6,1	6,5	7,52	8,27	10	12,52	15	17,52
ANSI300	ØK2	(inch)	2,62	3,25	3,5	4,49	5	5,87	6,61	7,87	10,63	12,99	15,24
ANSI300	n x Ød2	(n x inch)	4 x 0,63	4 x 0,75	4 x 0,75	4 x 0,87	8 x 0,75	8 x 0,87	8 x 0,87	8 x 0,87	12 x 0,87	12 x 0,98	16 x 1,14
Diam. nominale		**(mm)**	**15**	**20**	**25**	**40**	**50**	**65**	**80**	**100**	**150**	**200**	**250**
ANSI150	ØD1	(mm)	89	99	108	127	153	178	191	229	279	343	406
ANSI150	ØK1	(mm)	60	70	79	98	121	140	152	191	241	298	362
ANSI150	n x Ød1	(n x mm)	4 x 16	4 x 16	4 x 16	4 x 16	4 x 19	4 x 19	4 x 19	8 x 19	8 x 22	8 x 22	12 x 25
ANSI300	ØD2	(mm)	95	117	124	155	165	191	210	254	318	381	445
ANSI300	ØK2	(mm)	66,5	82,5	89	114	127	149	168	200	270	330	387
ANSI300	n x Ød2	(n x mm)	4 x 16	1 4 x 9	4 x 19	4 x 22	8 x 19	8 x 22	8 x 22	8 x 22	12 x 22	12 x 25	16 x 29

Dimensioni degli attacchi filettati

Diam. nominale		(inch)	1/2“	3/4“	1“	1 1/4“	1 1/2“	2“
ANSI300	lg	(inch)	0,59	0,64	0,75	0,84	0,84	1,01
ANSI300	G (BSP)	(inch)	1/2	3/4	1	1 1/4	1 1/2	2
ANSI300	G (NPT)	(inch)						
Diam. nominale		**(mm)**	**15**	**20**	**25**	**32**	**40**	**50**
ANSI300	lg	(mm)	15	16,3	19,1	21,4	21,4	25,7
ANSI300	G (BSP)	(mm)	1/2	3/4	1	1 1/4	1 1/2	2
ANSI300	G (NPT)	(mm)						

Dimensioni degli attacchi a saldare di tasca

Diam. nominale		(inch)	1/2“	3/4“	1“	1 1/4“	1 1/2“	2“
ANSI300	l	(inch)	0,39	0,51	0,51	0,51	0,51	0,63
ANSI300	Ød	(inch)	0,85	1,07	1,33	1,67	1,92	2,41
Diam. nominale		**(mm)**	**15**	**20**	**25**	**32**	**40**	**50**
ANSI300	l	(mm)	10	13	13	13	13	16
ANSI300	Ød	(mm)	21,7	27,1	33,8	42,5	48,7	61,1

Tabella riassuntiva pressioni / temperature in base a ANSI

Materiale			-20°F fino a 100°F	200°F	300°F	400°F	500°F	600°F	650°F	700°F	750°F	800°F
SA216WCB / SA105	ANSI150	(psi)	285	260	230	200	170	140	125	110	95	80
SA216WCB / SA105	ANSI300	(psi)	740	675	655	635	600	570	550	530	505	410
Materiale			**-29°C fino a 38°C**	**93°C**	**149°C**	**204°C**	**260°C**	**315°C**	**343°C**	**371°C**	**399°C**	**427°C**
SA216WCB / SA105	ANSI150	(bar)	19,6	17,9	15,8	13,8	11,7	9,6	8,69	7,6	6,6	5,5
SA216WCB / SA105	ANSI300	(bar)	51,1	46,6	45,2	43,8	41,4	39,3	37,9	36,6	34,8	28,3

I valori intermedi delle massime pressioni di esercizio ammissibili possono essere calcolati grazie ad una interpolazione lineare tra il valore di temperatura piu‘ vicino piu‘ basso e quello piu‘ alto.

Dimensioni in inch Dimensioni in mm	1 inch ≙ 25,4 mm
Pesi in lbs Pesi in kg	1 lbs ≙ 0,45 kg
Pressioni in psi rel. Pressioni in bar rel.	14,5 psi ≙ 1 bar
1 bar ≙ 10^5 Pa ≙ 0,1 MPa	
Cv in us-gallone/min Kvs in m^3/h	0,86 Cv ≙ 1 Kvs

Nell’ordine si prega di specificare:

- Numero figura
- Pressione nominale
- Diam. nominale
- Eventuali esecuzioni speciali / accessori

Esempio:

Figura 32.041; Class 150; Diam. nominale 4“.

ARI ARMATUREN

Tecnica con futuro.

VALVOLAME DI QUALITÀ TEDESCA

VALVOSTEEL srl, 20098 SAN GIULIANO MILANESE VIA DELLA PACE, 29,
TEL. 02/982299.1, FAX 02/9840169, Internet: http://www.valvosteel.it E-mail: info@valvosteel.it