ARI-ZIVA®-Z - Fig. 014 - Bakım gerektirmeyen wafer tip kelebek vana - yumuşak contalı - endüstriyel
ARI-ZIVA®-G - Fig. 015 - Bakım gerektirmeyen lug tip kelebek vana - yumuşak contalı - endüstriyel

Fig. 014 - ARI-ZIVA®-Z

Fig. 015 - ARI-ZIVA®-G

ARI-ZIVA®-Z / ARI-ZIVA®-G
çentik kollu

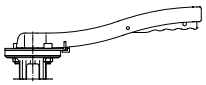

Sayfa 6

ARI-ZIVA®-Z / ARI-ZIVA®-G
çentik kollu

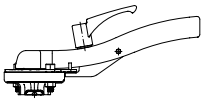

Sayfa 6

ARI-ZIVA®-Z / ARI-ZIVA®-G
sonsuz dişli redüktörlü

- Değişken ayarlamalı
- Kendini-kilitleme

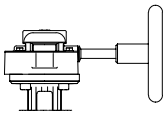

Sayfa 6

ARI-ZIVA®-Z / ARI-ZIVA®-G
ARI-OM elektrik döner aktüatörlü

- S 2-5 Dk. kısa süreli hizmet için (Periyodik hizmet S3 30% ED)
- 230V 50Hz, 24V DC, 24V 50Hz
- Koruma sınıfı IP 67

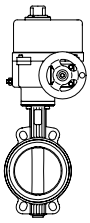

Sayfa 7

ARI-ZIVA®-Z / ARI-ZIVA®-G
Deufra elektrik döner aktüatörlü

- Çalışma tipi, on/off S4 30% (S4 50% kontrol için)
- 230V 50Hz (400V 50Hz)
- Koruma sınıfı IP 67

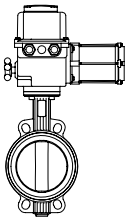

Sayfa 8

ARI-ZIVA®-Z / ARI-ZIVA®-G
Auma elektrik döner aktüatörlü

- S 2-15 Dk. kısa süreli hizmet için (S4 25% kontrol için)
- 400V 50Hz (230V 50Hz)
- Koruma sınıfı IP 68

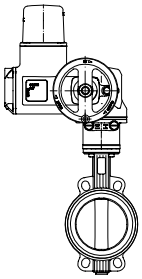

Sayfa 9

ARI-ZIVA®-Z / ARI-ZIVA®-G
AIR-TORQUE / VT pnömatik döner aktüatörlü

- Fonksiyon: Çift etkili
- Fonksiyon: Tek etkili, Hava kesildiğinde yay kapatır (açar)
- Çalıştırma basıncı 6 bar (=0,6 MPa)

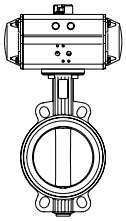

Sayfa 10 / 11

Özellikler:

- Yumuşak sızdırmazlık
- Bakım-gerektirmeyen
- Mükemmel zeta-değerleri sayesinde uygun akış karakteristiği
- Sfero döküm gövde
- EPDM (W270) / NBR / FPM conta
- Değiştirilebilir conta, sökülebilir gövde
- 3 destekli düz geçişli mil
- Patlama korumalı mil
- Paslanmaz çelik disk
- Ortam ile temas etmeyen Şaft / Disk bağlantısı
- Alman „Enerji tasarrufu yönetmeliği -ENEV“e göre tam yalıtım mümkün
- Merkezi disk yataklaması
- Slip on flanş DIN EN 1092-1
- DIN DVGW içme suyu kayıtlı EPDM
- DIN DVGW gaz kayıtlı NBR-siyah

ARI-ZIVA®-Z:

- **Wafer tip**

ARI-ZIVA®-G:

- **Lug tip**
- Boru-sonu vanası olarak
- Boru-hattı tek taraflı sökülebilir

Wafer tip kelebek vana - endüstriyel (Sfero döküm)

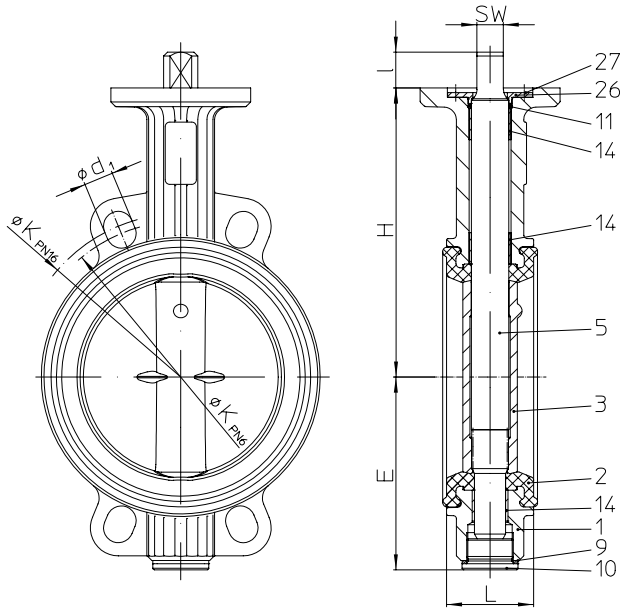

Belirlenmiş standartlar:	• EN 593 (EN-JS1030, EN-JS1049)

Konstrüksiyonlar

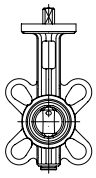
DN25-65

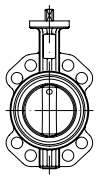
DN80-100

DN125-150

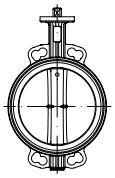
DN200

DN250-300

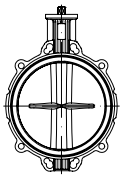
DN350

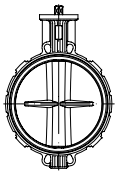
DN400

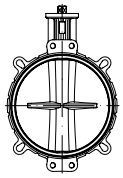
DN450-600

Figür	Anma basıncı	Malzeme	Anma çapı	Disk	Mil
20.014 (22.014 dahil)	PN6	EN-JS1030 (EN-JS1049 için sorunuz)	DN25-600	1.4581	1.4021+QT (opsiyonel: 1.4571)
21.014 (22.014 dahil)	PN10		DN25-600		
22.014	PN16		DN25-600		

Sit:	
• EPDM -10 °C ile +130 °C / NBR-siyah -10 °C ile +80 °C / FPM 0 °C ile +150 °C (kızgın su için kullanıma uygun değildir)	
Maks. fark basıncı:	
• 16 bar (DN25-150) / 10 bar (DN200-600)	
Çalıştırma düzenlemesi:	(bkz. sayfa 6-11)
• Çentik kolu / Kilit kolu / Sonsuz dişli redüktör • Elektrik aktüatör (ARI-OM, Deufra, Auma) / Pnömatik aktüatör (AIR-TORQUE, VT)	
Test:	
Sızdırmazlık kaçak testi:	• DIN EN 12266-1 Kaçak oranı A (DIN 3230 T3 Kaçak oranı 1)
DVGW-Kaydı:	• EPDM DN25/32-600 içme suyu için, DIN EN 1074-1/-2'e göre • NBR-siyah DN25/32-600 gaz için, DIN EN 13774'e göre (Çalışma aralığı - 10 °C ile + 60 °C)

Parçalar

Poz.	Yd.p.	Tanım	Fig. 20./21./22.014
1		Gövde	EN-JS1030 (EN-JS1049 için sorunuz)
2	x	Sit	EPDM 73 / NBR 73 (siyah) / FPM 73
3		Disk	1.4581
5		Mil	1.4021+QT (opsiyonel: 1.4571)
9	x	Kapak contası	CU
10	x	Altıgen başlı dişli tapa	5.8-A2B
11	x	O-halkası	EPDM 73 / NBR 73 / FPM 73
14		Paralel burç	P1
26	x	Şaft koruması için pul	1.4021+QT
27	x	Havşa başlı civata	8.8-A2G
	└ Yedek parçalar		

Bilgi / teknik kuralların kısıtlamasına dikkat edilmesi gerekmektedir!

Kullanma ve montaj kılavuzu www.ari-armaturen.com adresinden indirilebilir.

Bir sistemi ya da tesisi tasarlayan mühendis, doğru vana seçiminden sorumludur.

Dayanım ve uygunluk doğrulanmalıdır (bilgi için üretici ile irtibata geçiniz, bkz. Ürün genel bakış ve Dayanım listesi).

DN		25	32	40	50	65	80	100	125	150	200	250	300	350	400	450 [1]	500	600
Dıştan-dışa ölçü FTF seri 20, DIN EN 558-1'e göre																		
L	(mm)	33	33	33	43	46	46	52	56	56	60	68	78	78	102	114	127	154
Ölçüler																		
H	(mm)	117	117	123	129	139	147	168	186	202	236	263	292	358	407	442	495	555
E	(mm)	58	58	66	69	81	100	109	124	140	167	203	232	257	298	319	356	418
I	(mm)	19	19	19	19	19	19	19	23	23	23	24	24	24	29	39	38	48
SW	(mm)	11	11	11	11	11	11	11	17	17	17	22	22	22	27	36	36	46
Kvs-değeri / Zeta-değeri																		Diyagram için bkz. sayfa 13.
Kvs-değeri	(m^3/st)	20	24	41	98	190	302	550	930	1525	3000	5000	7300	10260	13140	15200	20750	30430
Zeta-değeri	--	1,52	2,93	2,42	1,03	0,79	0,72	0,53	0,45	0,35	0,29	0,25	0,24	0,23	0,24	0,28	0,23	0,22

Standart-flanş ölçüleri / Altıgen civata (Miktar, Diş, Uzunluk)																							
PN6	ØK	(mm)	75	90	100	110	130	150	170	200	225	280	335	395	445	495	--		600		705	
	n x Ød1	(mm)	4x11	4x14	4x14	4x14	4x14	4x18	4x18	4x18	4x18	4x18	4x18	4x22	8x22	4x22	--		4x22		4x26	
	Civata	(adet)	4	4	4	4	4	4	4	8	8	8	12	12	12	16	--		16	8	16	8
	Diş		M10	M12	M12	M12	M12	M16	M16	M16	M16	M16	M16	M20	M20	M20	--		M20	M20	M24	M24
	Uzunluk [2]	(mm)	80	80	80	90	90	100	110	120	120	130	140	160	160	180	--		220	50	250	70
PN10	ØK	(mm)	85	100	110	125	145	160	180	210	240	295	350	400	460	515	565		620		725	
	n x Ød1	(mm)	4x18	4x18	4x18	4x18	4x18	4x18	4x18	4x18	4x22	4x22	4x22	4x22	4x22	4x28	4x28		4x28		4x36	
	Civata	(adet)	4	4	4	4	4	8	8	8	8	8	12	12	16	16	16	8	16	8	16	8
	Diş		M12	M16	M16	M16	M16	M16	M16	M16	M20	M20	M20	M20	M20	M24	M24	M24	M24	M24	M27	M27
	Uzunluk [2]	(mm)	90	90	90	100	110	110	120	130	130	140	150	160	160	200	200	70	220	50	260	70
PN16	ØK	(mm)	85	100	110	125	145	160	180	210	240	295	355	410	470	525	585		650		770	
	n x Ød1	(mm)	4x14	4x18	4x18	4x18	4x18	4x18	4x18	4x18	4x22	4x22	4x26	4x26	4x26	4x30	4x30		4x33		4x36	
	Civata	(adet)	4	4	4	4	4	8	8	8	8	12	12	12	16	16	16	8	16	8	16	8
	Diş		M12	M16	M16	M16	M16	M16	M16	M16	M20	M20	M24	M24	M24	M27	M27	M27	M30	M30	M33	M33
	Uzunluk [2]	(mm)	90	90	90	100	110	110	120	130	130	140	160	170	180	220	220	75	260	70	320	90
Ağırlıklar																							
Fig. 20./21./22.014	(kg)	1,3	1,3	1,6	2,2	2,7	3,4	4,4	6,4	7,9	11,8	21	30,4	46,8	72	128		132,8			217,3	

[1] Versiyon: Bölünmüş şaft
[2] Gerekli gerçek civata uzunluğu, sahada kullanılan montaj bileşenlerine bağlıdır. Civata uzunlukları, sipariş verilmeden önce müşteri tarafından kontrol edilmelidir.

Montaj varyasyonları

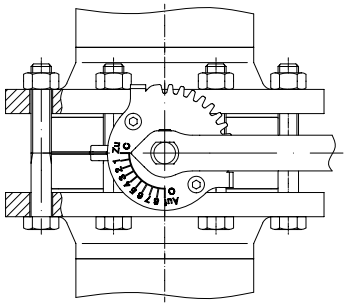

ZIVA®-Z-Wafer-Tip-vana

Kaynak boyunlu flanş

PN 6 / PN 10 / PN 16
DIN EN 1092-1 / 11 / B1

Altıgen civata
DIN EN ISO 4016 W.-No. 4.6

Altıgen somun
DIN EN ISO 4034 W.-No. 5

Flanşlar arasında değişiklik gösteren montaj, mümkün değildir veya sadece özel bakım altında mümkündür. Lütfen bize danışınız.

Basınç-sıcaklık-sınıflandırmaları	İzin verilen maks. çalışma basınçları için ara değerler, verilen sıcaklık/basınç grafiğinin doğrusal enterpolasyonu ile belirlenebilmektedir.

DIN EN 1092-2'ye göre	PN		-20°C ile <-10°C	-10°C ile 120°C	130°C	150°C
EN-JS1030	16	(bar)	--	16	15,8	15,5
EN-JS1049	16	(bar)	16	16	15,8	15,5

Lug tip kelebek vana - endüstriyel (Sfero döküm)

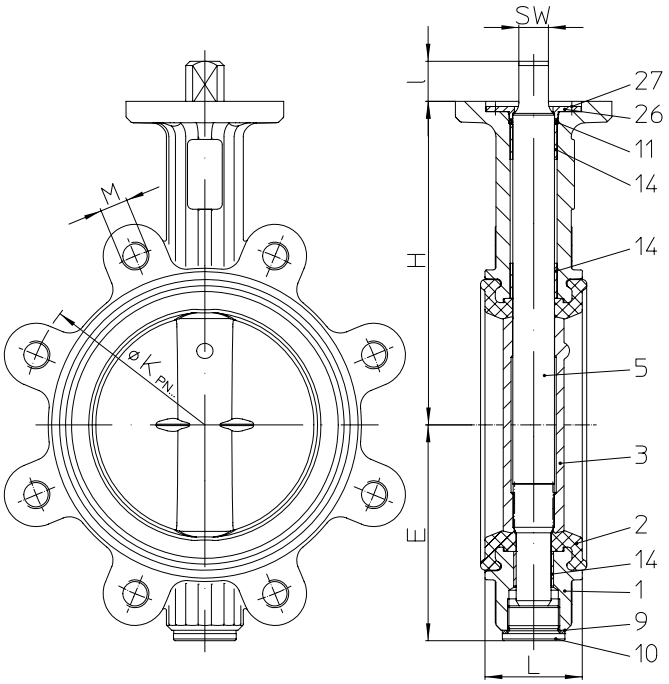

Belirlenmiş standartlar:	• EN 593 (EN-JS1030, EN-JS1049)

Konstrüksiyonlar

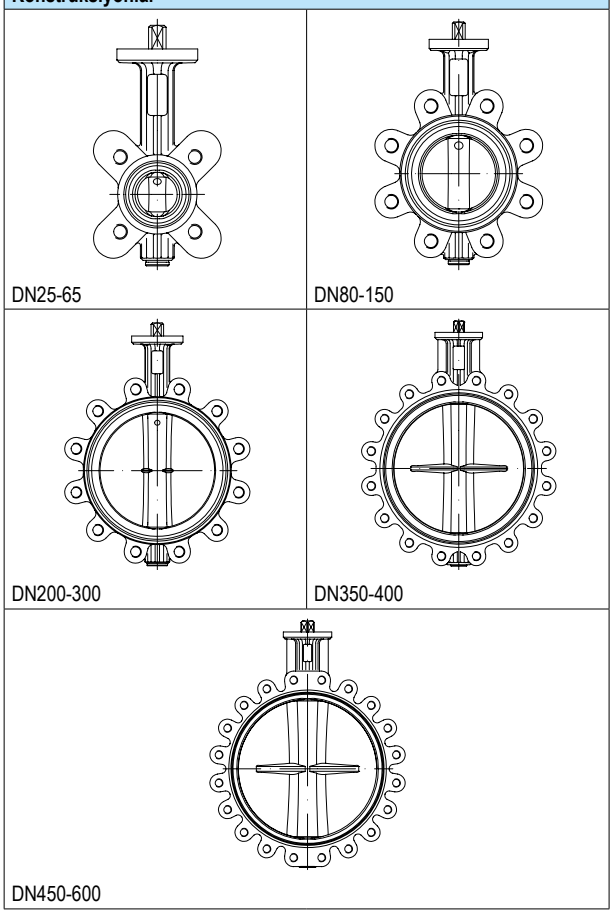

Figür	Anma basıncı	Malzeme	Anma çapı	Disk	Mil
21.015	PN10	EN-JS1030 (EN-JS1049 için sorunuz)	DN25-600	1.4581	1.4021+QT (opsiyonel: 1.4571)
22.015	PN16		DN25-600		

Sit:	
• EPDM -10 °C ile +130 °C / NBR-siyah -10 °C ile +80 °C / FPM 0 °C ile +150 °C (kızgın su için kullanıma uygun değildir)	
Maks. fark basıncı:	
• 16 bar (DN25-150) / 10 bar (DN200-600)	
Çalıştırma düzenlemesi:	(bkz. sayfa 6-11)
• Çentik kolu / Kilit kolu / Sonsuz dişli redüktör • Elektrik aktüatör (ARI-OM, Deufra, Auma) / Pnömatik aktüatör (AIR-TORQUE, VT)	
Test:	
Sızdırmazlık kaçak testi:	• DIN EN 12266-1 Kaçak oranı A (DIN 3230 T3 Kaçak oranı 1)
DVGW-Kaydı:	• EPDM DN25/32-600 içme suyu için, DIN EN 1074-1/-2'e göre • NBR-siyah DN25/32-600 gaz için, DIN EN 13774'e göre (Çalışma aralığı - 10 °C ile + 60 °C)

Parçalar

Poz.	Yd.p.	Tanım	Fig. 20./21./22.014
1		Gövde	EN-JS1030 (EN-JS1049 için sorunuz)
2	x	Sit	EPDM 73 / NBR 73 (siyah) / FPM 73
3		Disk	1.4581
5		Mil	1.4021+QT (opsiyonel: 1.4571)
9	x	Kapak contası	CU
10	x	Altıgen başlı dişli tapa	5.8-A2B
11	x	O-halkası	EPDM 73 / NBR 73 / FPM 73
14		Paralel burç	P1
26	x	Şaft koruması için pul	1.4021+QT
27	x	Havşa başlı civata	8.8-A2G
	└ Yedek parçalar		

Bilgi / teknik kuralların kısıtlamasına dikkat edilmesi gerekmektedir!

Kullanma ve montaj kılavuzu www.ari-armaturen.com adresinden indirilebilir.

Bir sistemi ya da tesisi tasarlayan mühendis, doğru vana seçiminden sorumludur.

Dayanım ve uygunluk doğrulanmalıdır (bilgi için üretici ile irtibata geçiniz, bkz. Ürün genel bakış ve Dayanım listesi).

DN		25	32	40	50	65	80	100	125	150	200	250	300	350	400	450 [1]	500	600
Dıştan-dışa ölçü FTF seri 20, DIN EN 558-1'e göre																		
L	(mm)	33	33	33	43	46	46	52	56	56	60	68	78	78	102	114	127	154
Ölçüler																		
H	(mm)	117	117	123	129	139	147	168	186	202	236	263	292	358	407	442	495	555
E	(mm)	58	58	66	69	81	100	109	124	140	167	203	232	257	298	319	356	418
I	(mm)	19	19	19	19	19	19	19	23	23	23	24	24	24	29	39	38	48
SW	(mm)	11	11	11	11	11	11	11	17	17	17	22	22	22	27	36	36	46
Kvs-değeri / Zeta-değeri																		Diyagram için bkz. sayfa 13.
Kvs-değeri	(m^3/st)	20	24	41	98	190	302	550	930	1525	3000	5000	7300	10260	13140	15200	20750	30430
Zeta-değeri	--	1,52	2,93	2,42	1,03	0,79	0,72	0,53	0,45	0,35	0,29	0,25	0,24	0,23	0,24	0,28	0,23	0,22

Standart-flanş ölçüleri / Altıgen civata (Miktar, Diş, Uzunluk)																							
PN10	ØK	(mm)	85	100	110	125	145	160	180	210	240	295	350	400	460	515	565		620		725	
	n x M	(mm)	4xM12	4xM16	4xM16	4xM16	4xM16	8xM16	8xM16	8xM16	8xM20	8xM20	12xM20	12xM20	16xM20	16xM24	20xM24		20xM24		20x27	
	Civata	(adet)	8	8	8	8	8	16	16	16	16	16	24	24	32	32	32	8	32	8	32	8
	Diş		M12	M16	M16	M16	M16	M16	M16	M16	M20	M20	M20	M20	M20	M24	M24	M24	M24	M24	M27	M27
	Uzunluk [2]	(mm)	30	30	30	35	35	40	40	45	45	50	55	55	60	70	80	70	85	50	100	70
PN16	ØK	(mm)	85	100	110	125	145	160	180	210	240	295	355	410	470	525	585		650		770	
	n x M	(mm)	4xM12	4xM16	4xM16	4xM16	4xM16	8xM16	8xM16	8xM16	8xM20	12xM20	12xM24	12xM24	16xM24	16xM27	20xM27		20xM30		20xM33	
	Civata	(adet)	8	8	8	8	8	16	16	16	16	24	24	24	32	32	32	8	32	8	32	8
	Diş		M12	M16	M16	M16	M16	M16	M16	M16	M20	M20	M24	M24	M24	M27	M27	M27	M30	M30	M33	M33
	Uzunluk [2]	(mm)	30	30	30	35	35	40	40	45	45	50	55	60	60	75	85	75	100	70	120	90

Ağırlıklar																		
Fig. 21./22.015	(kg)	1,8	1,8	2	2,7	3,2	4,8	6,2	8,6	10,5	15,8	26,6	37,6	60	93,4	129	175,7	286,5

[1] Versiyon: Bölünmüş şaft
[2] Gerekli gerçek civata uzunluğu, sahada kullanılan montaj bileşenlerine bağlıdır. Civata uzunlukları, sipariş verilmeden önce müşteri tarafından kontrol edilmelidir.

Montaj varyasyonları

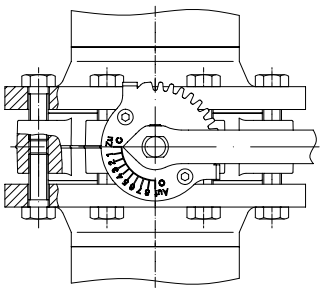

ZIVA®-G-Wafer-Tip-vana
Kaynak boyunlu flanş
PN 10 / PN 16
DIN EN 1092-1 / 11 / B1
Altıgen civata
DIN EN ISO 4016 W.-No. 4.6

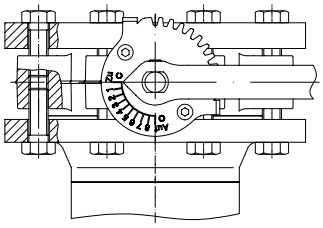

ZIVA®-G-Boru-sonu-vanası
Kaynak boyunlu flanş
PN 10 / PN 16
DIN EN 1092-1 / 11 / B1
Altıgen civata
DIN EN ISO 4016 W.-No. 4.6

Hat sonu uygulamalarında kullanıldığında, bir güvenlik önlemi (kör flanş vb.) tavsiye edilir.

Sit sızdırmazlığını garanti altın almak için, kör veya düz flanş gereklidir.

Flanşlar arasında değişiklik gösteren montaj, mümkün değildir veya sadece özel bakım altında mümkündür. Lütfen bize danışınız.

Tüm montaj, modifikasyon veya bakım işleri için, lütfen yürürlükteki düzenlemeler ve ARI-kullanma talimatlarını dikkate alınız.

Basınç-sıcaklık-sınıflandırmaları	İzin verilen maks. çalışma basınçları için ara değerler, verilen sıcaklık/basınç grafiğinin doğrusal enterpolasyonu ile belirlenebilmektedir.

DIN EN 1092-2'ye göre	PN		-20°C ile <-10°C	-10°C ile 120°C	130°C	150°C
EN-JS1030	16	(bar)	--	16	15,8	15,5
EN-JS1049	16	(bar)	16	16	15,8	15,5

ARI-ZIVA®-Z / ARI-ZIVA®-G, manual çalıştırma düzenlemeli

Çentik kolu

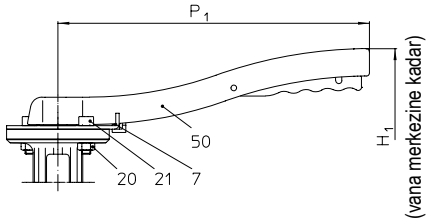

DN 125'den daha büyük çaplar için, bir redüktör mekanizmasının kullanılmasını öneririz. Redüktör önerisi, ulaşılamayan tesisatlar içindir (bkz. aşağı).

Kilit kolu

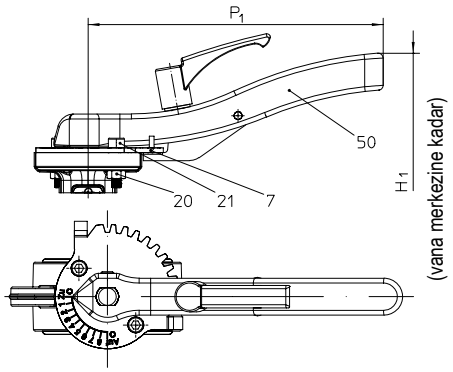

- Kilit kolu için dönüştürülebilen başlık
- Değişken ayarlama (0 - 90° açılı konumlama) (Değişken ayarlamalı)

DN 125'den daha büyük çaplar için, bir redüktör mekanizmasının kullanılmasını öneririz. Redüktör önerisi, ulaşılamayan tesisatlar içindir (bkz. aşağı).

Sonsuz dişli redüktör

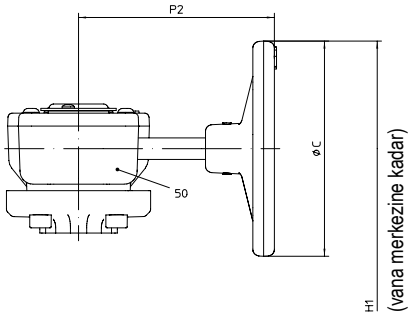

- Değişken ayarlamalı
- Kendini-kilitleme

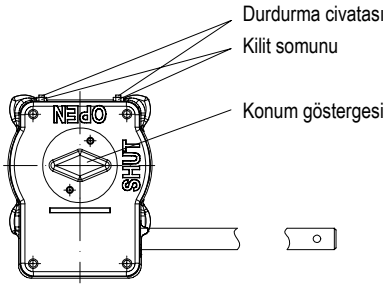

KAPAMA-konumu, bir kilitleme civatası ile ±5°'ye ayarlanabilir.

Parçalar			
Poz.	**Yd.p.**	**Tanım**	**Fig. 20./21./22.014; 21./22.015**
7	x	Çentikli plaka	S235JR, 1.0037 (KTL-kaplama)
20	x	Altıgen somun	5-A2B
21	x	Alyan başlı civata	8.8-A2B
50		Çentik kolu	EN-GJS-400-15, EN-JS1030 (KTL-kaplama)
50		Kilit kolu	DC01, 1.0330 (yüzey işleme)
50		Sonsuz dişli redüktör	
	L Yedek parçalar		

DN			25	32	40	50	65	80	100	125	150	200	250	300	350	400	450	500	600
Ölçüler																			
H1	kollu	(mm)	180	180	186	192	202	210	231	257	273	307	--	--	--	--	--	--	--
	redüktörlü	(mm)	199	199	205	211	221	229	250	268	284	339	415	445	510	591	780	833	903
P1		(mm)	184	184	184	184	184	184	184	273	273	273	--	--	--	--	--	--	--
P2		(mm)	147	147	147	147	147	147	147	147	147	147	249	244	244	333	437	437	480
ØC		(mm)	125	125	125	125	125	125	125	125	125	125	250	250	250	300	600	600	600
Redüktörün tipi			242-10S	242-10S	242-10S	242-10S	242-10S	242-10S	242-10S	242-10M	242-10M	242-10M	242-20M	242-30S	242-30S	242-30L	242-40M	242-40M	AB1250N
Ağırlıklar																			
ZIVA®-Z	kollu	(kg)	2	2	2,4	2,9	3,5	4,1	5,1	7,7	9,2	13,1	--	--	--	--	--	--	--
ZIVA®-G		(kg)	2,6	2,5	2,7	3,5	4,1	5,6	6,9	9,9	11,8	17,1	--	--	--	--	--	--	--
ZIVA®-Z	redüktörlü	(kg)	3,2	3,2	3,5	4,1	4,6	5,3	6,3	8,3	9,8	13,7	26	35,4	51,8	80,5	139	164	248
ZIVA®-G		(kg)	3,7	3,7	3,9	4,6	5,2	6,8	8,1	10,5	12,4	17,7	31,6	42,6	65	102	140	207	317

Baskı 05/25 - ARI değişiklik yapma hakkını saklı tutar - www.ari-armaturen.com adresindeki veri düzenli olarak güncellenmektedir!

Elektrik döner aktüatörlü kelebek vana

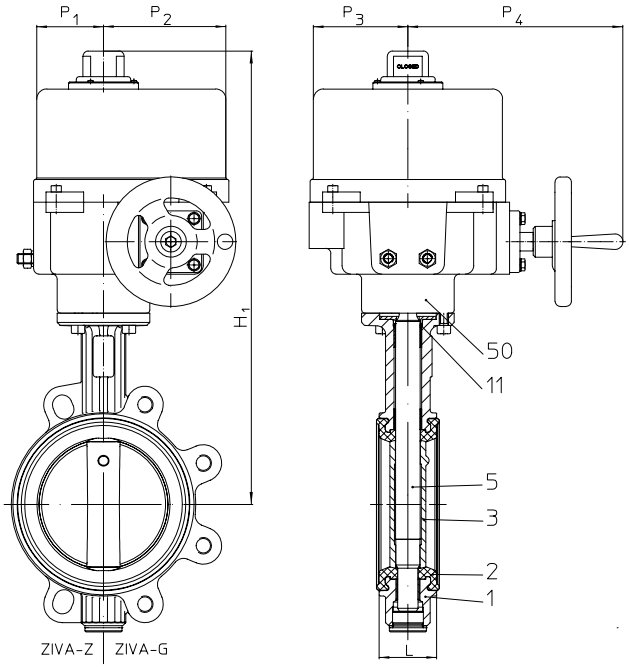

Tip: ARI-OM
• S 2-5 Dk. kısa süreli hizmet için (Periyodik hizmet S3 30% hizmet döngüsü, maks. 60 c/h, maks. modülasyon torku = ca. 50% anma torku)
• Koruma sınıfı IP 67
• Motor içinde sıcaklık koruyucu
Gerilimler:
• 230V 50Hz
• 24V AC/DC
(Diğer gerilimler için sorunuz)
Aksesuarlar:
• Potansiyometre (1000 Ohm)
• Pozisyoner 4-20 mA
• Konum-vericisi (transmitter) 4-20 mA
• Isıtma
• Strok switch

Bağlantı için, aktüatörün kullanma talimatlarında bkz. klemens bağlantısı!

Sit: EPDM / NBR-siyah / FPM													
DN		**25**	**32**	**40**	**50**	**65**	**80**	**100**	**125**	**150**	**200**	**250**	**300***
Aktüatör													
Aktüatör tipi		OM-1						OM-A	OM-2	OM-3		OM-4	
Çalışma süresi	(s)	13						24	17	26		18	
Ölçüler													
H1	(mm)	267	267	273	279	289	297	368	441	457	491	583	612
P1	(mm)	35	35	35	35	35	35	54	82	82	82	94	94
P2	(mm)	80	80	80	80	80	80	54	118	118	118	126	126
P3	(mm)	54	54	54	54	54	54	54	100	100	100	110	110
P4	(mm)	54	54	54	54	54	54	54	230	230	230	262	262
Ağırlıklar													
ZIVA®-Z	(kg)	3,3	3,3	3,6	4,2	4,7	5,4	7,4	15,4	16,9	20,8	38,5	47,9
ZIVA®-G	(kg)	3,8	3,8	4,0	4,7	5,3	6,8	9,2	17,6	19,5	24,8	44,1	55,1

* Maks. fark basıncı, 6 bar sıkı kapatmaya karşı.

Kullanma ve montaj kılavuzu www.ari-armaturen.com adresinden indirilebilir.

Elektrik döner aktüatörlü kelebek vana

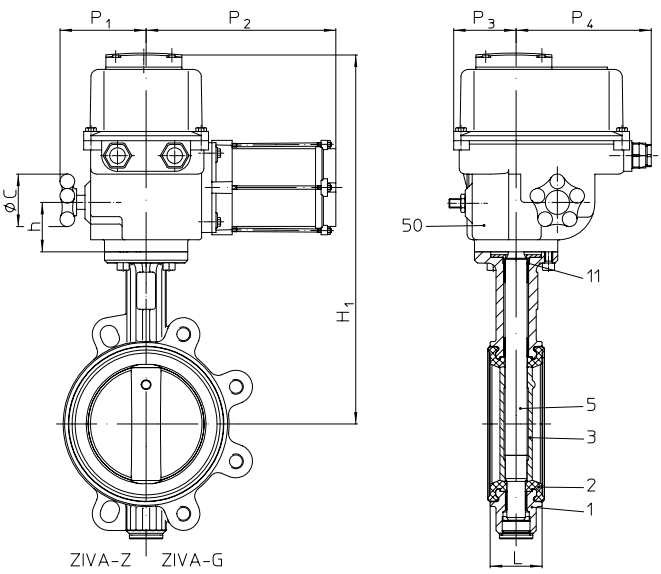

Tip: Deufra
• Çalışma tipi on/off S4 30% (opsiyonel: S4 50% kontrol için)
• Koruma sınıfı IP 67
• Motor içinde sıcaklık koruyucu
• Isıtma
Gerilimler:
• 230V 50Hz
• 400V 50Hz (SQ4'de değil)
Diğer gerilimler için sorunuz
Aksesuarlar:
• Strok switch
• Potansiyometre
• Vana pozisyoneri 0-10V / 4-20mA
• Konum-vericisi (transmitter)
Özel aktüatörler:
• Elektrik kesildiğinde başlatma için sıfırlama Tip FQ

Bağlantı için, aktüatörün kullanma talimatlarında bkz. klemens bağlantısı!

Sit: EPDM / NBR-siyah / FPM																		
DN		**25**	**32**	**40**	**50**	**65**	**80**	**100**	**125**	**150**	**200**	**250**	**300**	**350**	**400**	**450**	**500**	**600**
Aktüatör																		
Aktüatör tipi		SQ4						SQ6	SQ10		SQ15	SQ25	SQ60		SQ120			SQ250
Çalışma süresi	(s)	6						6	6		15	10	30		30			70
Ölçüler																		
H1	(mm)	341	341	347	353	363	371	392	410	426	460	443	517	583	618	655	706	836
h	(mm)	53	53	53	53	53	53	53	53	53	53	100	100	100	86	86	86	70
ØC	(mm)	60	60	60	60	60	60	60	60	60	100	160	250	250	250	250	250	300
P1	(mm)	90	90	90	90	90	90	90	90	90	98	167	169	169	172	172	172	475
P2	(mm)	160	160	160	160	160	160	202	202	202	260	312	340	340	392	392	392	188
P3	(mm)	65	65	65	65	65	65	65	65	65	65	89	89	89	133	133	133	130
P4	(mm)	125	125	125	125	125	125	125	125	125	125	226	226	226	284	284	284	333
Ağırlıklar																		
ZIVA®-Z	(kg)	7,3	7,3	7,6	8,2	8,7	9,4	10,4	13,4	14,9	19,8	41	49,4	65,8	101	159	161,8	287,2
ZIVA®-G	(kg)	7,8	7,8	8	8,7	9,3	10,9	12,2	15,6	17,5	23,8	46,6	56,6	79	122,4	160	204,7	356,2

Kullanma ve montaj kılavuzu www.ari-armaturen.com adresinden indirilebilir.

Elektrik döner aktüatörlü kelebek vana

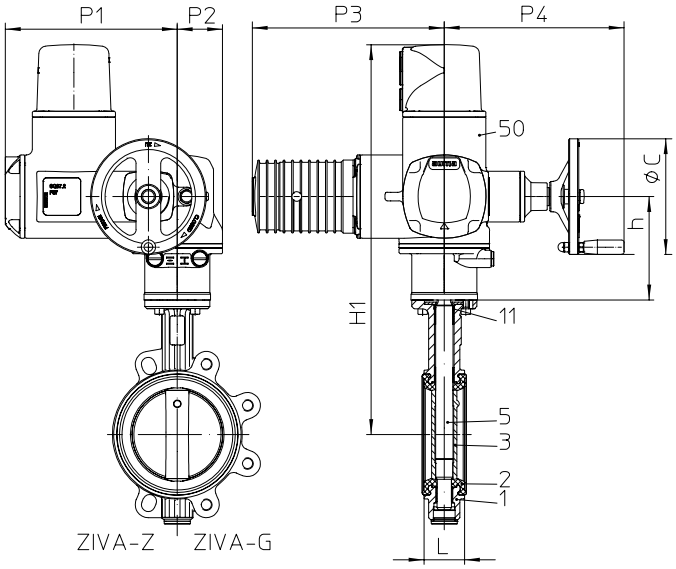

Tip: Auma
• S 2-15 Dk. kısa süreli hizmet için (S4 25% kontrol için)
• Koruma sınıfı IP 68
• Motor içinde sıcaklık koruyucu
• Isıtma
Gerilimler:
• 400V 50Hz
• 230V 50Hz
(Diğer gerilimler için sorunuz)
Aksesuarlar:
• Strok switch
• Potansiyometre
• Auma Matic
• Vana pozisyoneri 0-10V / 4-20mA
• Konum-vericisi (transmitter)

Bağlantı için, aktüatörün kullanma talimatlarında bkz. klemens bağlantısı!

Sit: EPDM / NBR-siyah / FPM																		
DN		**25**	**32**	**40**	**50**	**65**	**80**	**100**	**125**	**150**	**200**	**250**	**300**	**350**	**400**	**450**	**500**	**600**
Aktüatör																		
Aktüatör tipi		SQ05.2										SQ07.2	SQ10.2		SQ12.2			SA07.5 +VZ+SG
Çalışma süresi	(s)	16										16	16		22			69
Ölçüler																		
H1	(mm)	461	461	467	473	483	491	512	530	546	580	633	653	719	832	869	920	867
h	(mm)	134	134	134	134	134	134	134	134	134	134	160	151	151	215	215	215	115
ØC	(mm)	160	160	160	160	160	160	160	160	160	160	160	200	200	200	200	200	160
P1	(mm)	238	238	238	238	238	238	238	238	238	238	238	248	248	248	248	248	194
P2	(mm)	62,5	62,5	62,5	62,5	62,5	62,5	62,5	62,5	62,5	62,5	62,5	80	80	105	105	105	537
P3	(mm)	265	265	265	265	265	265	265	265	265	265	265	265	265	265	265	265	139
P4	(mm)	249	249	249	249	249	249	249	249	249	249	249	254	254	254	254	254	374
Ağırlıklar																		
ZIVA®-Z	(kg)	24,3	24,3	24,6	25,2	25,7	26,4	27,4	29,4	30,9	34,8	44,5	57,4	73,8	104	161	164,8	286,7
ZIVA®-G	(kg)	24,8	24,8	25	25,7	26,2	27,8	29,2	31,6	33,5	38,8	50,1	64,6	87	125,4	163	207,7	356

Kullanma ve montaj kılavuzu www.ari-armaturen.com adresinden indirilebilir.

Pnömatik döner aktüatörlü kelebek vana

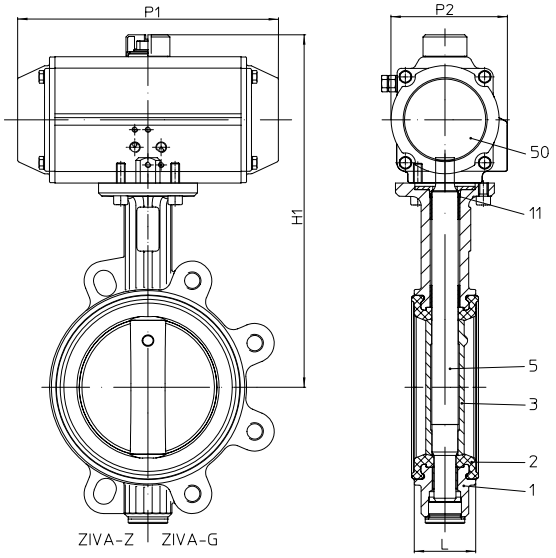

Tip: AIR TORQUE
• Fonksiyon: çift etkili tek etkili, Hava kesildiğinde yay kapatır (açar) • Çalıştırma basıncı 6 bar (=0,6 MPa) • Konum göstergesi
Aksesuarlar:
• Limit switch aç / kapa • Selenoid vana • Kısma fonksiyonlu egzoz susturucusu • Vana pozisyoneri Diğer çalıştırma basınçları için sorunuz
Selenoid vana: çift etkili aktüatörlerin kontrolü için **5/2 - yollu**
Selenoid vana: tek etkili aktüatörlerin kontrolü için **3/2 - yollu**

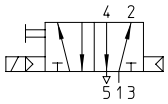

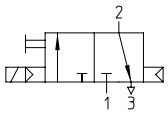

Bağlantı için, aktüatörün kullanma talimatlarında bkz. klemens bağlantısı!

Sit: EPDM / NBR-siyah / FPM																		
DN		**25**	**32**	**40**	**50**	**65**	**80**	**100**	**125**	**150**	**200**	**250**	**300**	**350**	**400**	**450**	**500**	**600**
çift etkili	**Aktüatör**																	
	Aktüatör tipi	DR30						DR60	DR100		DR150	DR220	DR450		DR600	DR900	DR1200	DR3000
	Ölçüler																	
	H1 (mm)	222	222	228	234	244	252	290	321	337	383	438	499	565	625	713	782	935
	P1 (mm)	159	159	159	159	159	159	211	248	248	269	315	409	409	438	474	543	728
	P2 (mm)	83	83	83	83	83	83	95	106	106	123	141	172	172	187	200	222	329
	Ağırlıklar																	
	ZIVA®-Z (kg)	2,9	2,9	3,2	3,8	4,3	5	7	10,2	11,7	17,2	29,4	44,9	61,3	91,8	153	186,3	300,2
	ZIVA®-Z (kg)	3,4	3,4	3,6	4,3	4,9	6,5	8,9	12,4	14,3	21,2	35	52	74,5	113,2	154	211,2	369,5
tek etkili	**Aktüatör**																	
	Aktüatör tipi (kapatır)	SC 30- 6				SC 60- 6	SC 100- 6	SC 150- 6	SC 220- 6	SC 300- 6	SC 450- 6	SC 600- 6	SC 1200- 6		SC 2000- 6	SC 2000- 6	SC 3000- 6	--
	Aktüatör tipi (açar)	SO 30- 5				SO 60- 5	SO 100- 5		SO 150- 5	SO 220- 5		SO 450- 5	SO 900- 5		SO 1200- 5	SO 2000- 6	SO 2000- 5	
	Ölçüler																	
	H1 (mm)	222	222	228	234	261	282	315	361	389	443	490	587	653	756	791	867	--
	P1 (mm)	159	159	159	159	211	248	269	315	345	409	438	543	543	621	605	684	
	P2 (mm)	83	83	83	83	95	106	123	141	152	172	187	222	222	262	262	330	
	Ağırlıklar																	
	ZIVA®-Z (kg)	3	3	3,3	3,9	5,9	7,8	10,9	16,2	20,5	29,9	45	75,5	91,9	136,2	162	235	--
	ZIVA®-Z (kg)	3,5	3,5	3,7	4,2	6,5	9,3	12,7	18,4	23,1	33,9	50,6	82,7	105,1	157,6	163	277,9	

Kullanma ve montaj kılavuzu www.ari-armaturen.com adresinden indirilebilir.

Pnömatik döner aktüatörlü kelebek vana

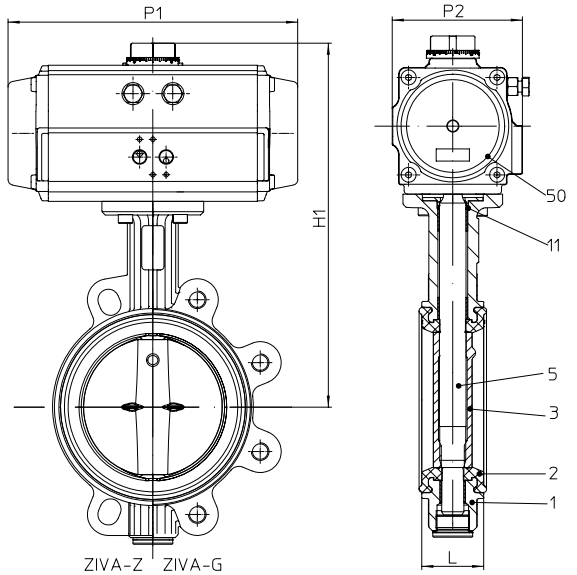

Tip: VT

- Fonksiyon: çift etkili
  tek etkili, Hava kesildiğinde yay kapatır (açar)
- Çalıştırma basıncı 6 bar (=0,6 MPa)

Aksesuarlar:

- Limit switch aç / kapa
- Selenoid vana
- Kısma
- Vana pozisyoneri

Diğer çalıştırma basınçları için sorunuz

Selenoid vana:
çift etkili aktüatörlerin kontrolü için
5/2 - yollu

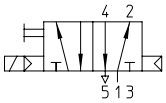

Selenoid vana:
tek etkili aktüatörlerin kontrolü için
3/2 - yollu

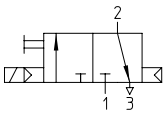

Bağlantı için, aktüatörün kullanma talimatlarında bkz. klemens bağlantısı!

Sit: EPDM / NBR-siyah / FPM

DN		25	32	40	50	65	80	100	125	150	200	250	300	350	400	450	500	600
çift etkili																		
Aktüatör																		
Aktüatör tipi		VT065DN						VT075DN	VT095DN		VT110DN	VT125DN	VT140DN	VT160DN	VT190DN		VT210DN	VT240DN
Ölçüler																		
H1	(mm)	226	226	232	238	248	256	288	329	345	392	454	500	588	669	704	780	877
P1	(mm)	189	189	189	189	189	189	210	264	264	266	337	377	414	490	490	550	602
P2	(mm)	90	90	90	90	90	90	103	126	126	139	157	175	196	217	217	236	262
Ağırlıklar																		
ZIVA®-Z	(kg)	3,3	3,3	3,6	4,2	4,7	5,4	7,3	11,5	13	17,9	31,9	44,2	66,9	100,4	156,4	172,8	269,9
ZIVA®-G	(kg)	3,8	3,8	4	4,7	5,2	6,8	9,1	13,7	15,6	21,9	37,5	51,4	80,1	121,8	157,4	215,7	339,1

tek etkili Hava kesildgnd. yay kapatır																		
Aktüatör																		
Aktüatör tipi		VT065 S10N FC				VT085 S12N FC		VT095 S12N FC	VT125 S12N FC		VT140 S12N FC	VT160 S12N FC	VT210 S11N FC		VT240 S12N FC	VT270 S12N FC		VT350 S12N FC
Ölçüler																		
H1	(mm)	226	226	232	238	271	279	311	377	393	444	493	577	643	739	803	856	995
P1	(mm)	189	189	189	189	229	229	264	337	337	377	414	550	550	602	672	672	845
P2	(mm)	90	90	90	90	112	112	126	157	157	175	196	236	236	262	295	295	385
Ağırlıklar																		
ZIVA®-Z	(kg)	3,5	3,5	3,8	4,4	7	7,7	10,3	18,9	20,4	27,7	44,8	78,8	95,2	149,8	218,6	223,4	405,4
ZIVA®-G	(kg)	4	4	4,2	4,9	7,5	9,1	12,1	21,1	23	31,7	50,4	86	108,4	171,2	219,6	266,3	474,6

tek etkili Yay açar																		
Aktüatör																		
Aktüatör tipi		VT065 S10N FO				VT075 S11N FO	VT085 S11N FO	VT095 S10N FO	VT125 S11N FO			VT160 S11N FO	VT190 S11N FO		VT210 S11N FO	VT240 S11N FO	VT270 S10N FO	VT350 S11N FO
Ölçüler																		
H1	(mm)	226	226	232	238	259	279	311	377	393	427	493	554	620	692	764	856	995
P1	(mm)	189	189	189	189	210	229	264	337	337	337	414	490	490	550	602	672	845
P2	(mm)	90	90	90	90	103	112	126	157	157	157	196	217	217	236	262	295	385
Ağırlıklar																		
ZIVA®-Z	(kg)	3,5	3,5	3,8	4,4	6	7,7	10,3	18,9	20,4	24,3	44,8	64,2	80,6	120,3	205,8	223,4	405,4
ZIVA®-G	(kg)	4	4	4,2	4,9	6,5	9,1	12,1	21,1	23	28,3	50,4	71,4	93,8	141,7	206,8	266,3	474,6

Kullanma ve montaj kılavuzu www.ari-armaturen.com adresinden indirilebilir.

Aktüatör flanş bağlantısı

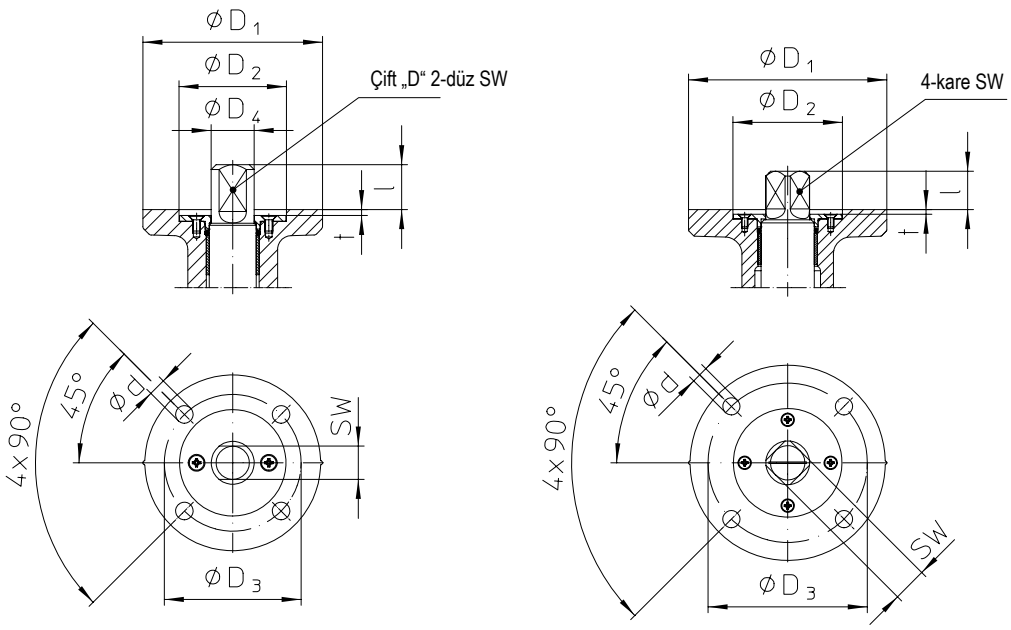

DN25-200 **DN250-600**

DN		25	32	40	50	65	80	100	125	150	200	250	300	350	400	450	500	600
Bağlantı EN ISO 5211		F 05							F 07			F 10			F 14			F16
Çift „D“ 2-düz SW	(mm)	11_{d11}							17_{d11}			--			--			--
4-kare SW	(mm)	--							--			22_{d11}			27_{d11}	36_{d11}		46_{d11}
Ød	(mm)	7							9			11			18			22
ØD1	(mm)	65							90			125			175			210
ØD2	(mm)	35							55			70			100			130
ØD3	(mm)	50							70			102			140			165
ØD4	(mm)	14							22			--			--			--
l	(mm)	19							23			24			29	39	38	48
t	(mm)	3							3			3			4			5

Lütfen sipariş verirken belirtiniz:

- Figür-No.
- Anma basıncı
- Anma çapı
- Yumuşak conta sit malzms.
- Mil / Disk malzemesi
- Çalıştırma düzenlemesi
- Özel tasarım / aksesuarlar

Eğer vanalar tehlikeli alanlarda monte edilecekse, lütfen siparişinizde belirtiniz (ATEX).

Örnek:

Figür 22.012; Anma basıncı PN16; Anma çapı DN100; EPDM sit, 1.4581/1.4021 pul/mil, çentik kollu

Kvs-değeri / Zeta-değeri																		
DN		**25**	**32**	**40**	**50**	**65**	**80**	**100**	**125**	**150**	**200**	**250**	**300**	**350**	**400**	**450**	**500**	**600**
Kvs-değeri	(m^3/st)	20	24	41	98	190	302	550	930	1525	3000	5000	7300	10260	13140	15200	20750	30430
Zeta-değeri	--	1,52	2,93	2,42	1,03	0,79	0,72	0,53	0,45	0,35	0,29	0,25	0,24	0,23	0,24	0,28	0,23	0,22

maks. izin verilen akış hızı:

-Sıvılar **≤4m/s**

-Gazlar ve buharlar **≤30m/s**

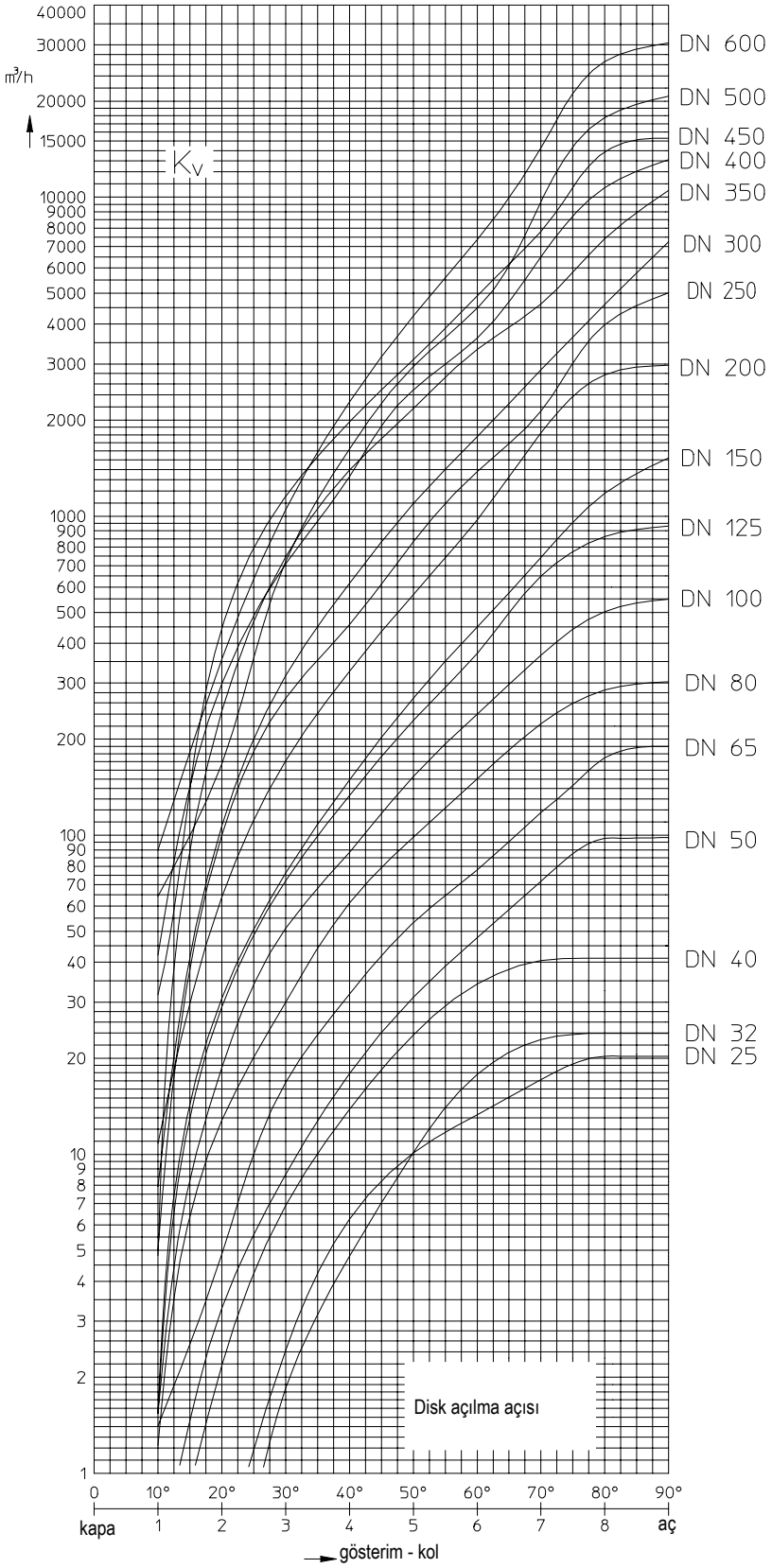

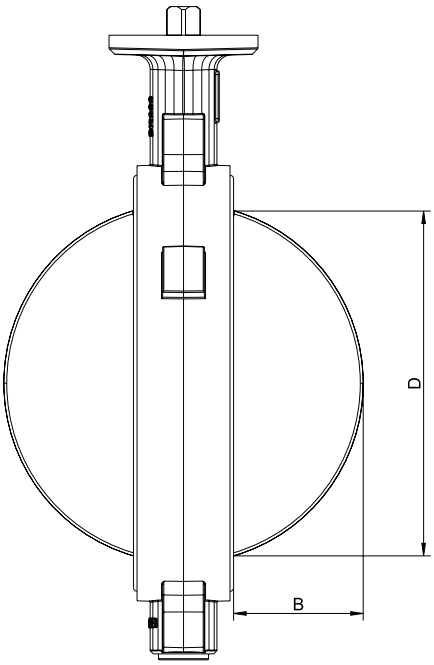

Disk dış-çapı ve dıştan-dışa ölçü arasındaki fark																		
DN		**25**	**32**	**40**	**50**	**65**	**80**	**100**	**125**	**150**	**200**	**250**	**300**	**350**	**400**	**450**	**500**	**600**
B	**(mm)**	--	--	5	5	11	18	25	36	48	71	91	112	132	147	168	188	224
D	**(mm)**	--	--	26	29	49	68	88	115	142	194	243	292	333	383	436	486	580

Aktüatör seçimi (Sit: EPDM / NBR-siyah / FPM)

DN				25-50	65	80	100	125	150	200	250	300	350	400	450	500	600
EN ISO 5211 flanş bağlantısı				F 05				F 07			F 10			F 14			F16
Çift „D“ 2-düz SW			(mm)	11 d11				17 d11			--			--			--
4-kare SW			(mm)	--				--			22 d11			27 d11	36 d11		46 d11
Manuel çalıştırma	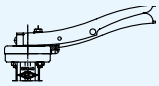 Çentik kolu		Boyut	I				II			--						
Manuel çalıştırma	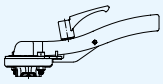 Kilit kolu		Boyut	I				II			--						
Manuel çalıştırma	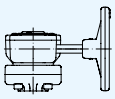 Sonsuz dişli redüktör		Tip	242-10S				242-10M			242-20M	242-30S		242-30L	242-40M		AB 1250N
Elektrik döner aktüatör	ARI-OM (230V 50Hz)		Tip	OM-1			OM-A	OM-2	OM-3		OM-4		--				
Elektrik döner aktüatör	Deufra (230V 50Hz)		Tip	SQ4			SQ6	SQ10		SQ15	SQ25	SQ60		SQ120			SQ250
Elektrik döner aktüatör	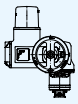 Auma (400V 50Hz)		Tip	SQ05.2							SQ07.2	SQ10.2		SQ12.2			SA07.5 +VZ4.3 +SG 125.3
Pnömatik döner aktaütör	AIR TORQUE	çift etkili	Tip	DR30			DR60	DR100		DR150	DR220	DR450		DR600	DR900	DR1200	DR3000
Pnömatik döner aktaütör	AIR TORQUE	tek etkili – Hava kesildgnd. yay kapatır	Tip	SC 30-6	SC 60-6	SC 100-6	SC 150-6	SC 220-6	SC 300-6	SC 450-6	SC 600-6	SC 1200-6		SC 2000-6		SC 3000-6	sorunuz
Pnömatik döner aktaütör	AIR TORQUE	tek etkili – Yay açar	Tip	SO 30-5	SO 60-5	SO 100-5		SO 150-5	SO 220-5		SO 450-5	SO 900-5		SO 1200-5	SO 2000-6	SO 2000-5	
Pnömatik döner aktaütör	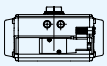 VT	çift etkili	Tip	VT065DN			VT075DN	VT095DN		VT110DN	VT125DN	VT140DN	VT160DN	VT190DN		VT210DN	VT240DN
Pnömatik döner aktaütör	VT	tek etkili – Hava kesildgnd. yay kapatır	Tip	VT065 S10N FC	VT085 S12N FC		VT095 S12N FC	VT125 S12N FC		VT140 S12N FC	VT160 S12N FC	VT210 S11N FC		VT240 S12N FC	VT270 S12N FC		VT350 S12N FC
Pnömatik döner aktaütör	VT	tek etkili – Yay açar	Tip	VT065 S10N FO	VT075 S11N FO	VT085 S11N FO	VT095 S10N FO	VT125 S11N FO			VT160 S11N FO	VT190 S11N FO		VT210 S11N FO	VT240 S11N FO	VT270 S11N FO	VT350 S11N FO

ARI-Armaturen Albert Richter GmbH & Co. KG, D-33750 Schloß Holte-Stukenbrock,
Tel. +49 52 07 / 994-0, Telefaks +49 52 07 / 994-158 veya 159 İnternet: http://www.ari-armaturen.com E-posta: info.vertrieb@ari-armaturen.com

Baskı 05/25 - ARI değişiklik yapma hakkını saklı tutar - www.ari-armaturen.com adresindeki veri düzenli olarak güncellenmektedir!